ekom
Air for life

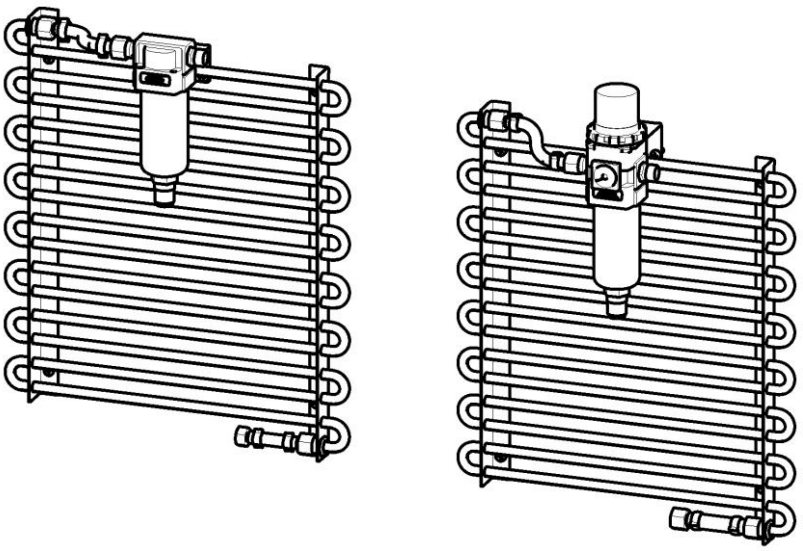

KJF, KJFR

EN User manual

DE Benutzerhandbuch

SK Návod na použitie

CS Návod k použití

KJF
KJFR

EKOM spol. s r. o.
Priemyselná 5031/18
SK-921 01 Piešťany
Slovak Republic
tel.: +421 33 7967255
fax: +421 33 7967223

www.ekom.sk
email: ekom@ekom.sk

DATE OF LAST REVISION
DATUM DER LETZTEN ÜBERARBEITUNG
DÁTUM POSLEDNEJ REVÍZIE
DATUM POSLEDNÍ REVIZE

06/2023

NP_KJF_8-06-2023
112000086-000

EN CONTENTS 3
DE INHALT.....16
SK OBSAH.....29
CS OBSAH.....42

CONTENTS

IMPORTANT INFORMATION 4
1. CONFORMITY WITH THE REQUIREMENTS OF EUROPEAN UNION DIRECTIVES ...4
2. INTENDED USE 4
3. WARNINGS AND SYMBOLS.....4
4. STORAGE AND TRANSPORT 5
5. TECHNICAL DATA 6
6. PRODUCT DESCRIPTION 6
7. FUNCTION DESCRIPTION 7
8. INSTALLATION.....7
OPERATION.....13
9. OPERATION OF THE PRODUCT.....13
10. MAINTENANCE INTERVALS 13
11. PRODUCT MAINTENANCE.....13
TROUBLESHOOTING. 14
12. INFORMATION ABOUT MAINTENANCE SERVICE.....15
13. DISPOSAL OF THE EQUIPMENT 15

IMPORTANT INFORMATION

1. CONFORMITY WITH THE REQUIREMENTS OF EUROPEAN UNION DIRECTIVES

This product conforms to the requirements of the Medical Device Directive (93/42/EEC), and is safe for the intended use if all safety instructions are followed.

2. INTENDED USE

The KJF condensate unit with filter is used to cool and filter the compressed air supplied by oil-free compressors and to automatically separate the separated condensate from the filter/filter-regulator vessel.
KJF units are suitable for use in medical applications, in laboratories, in the food industry and wherever else their parameters meet the specified requirements.

Compressed air filtered through a KJF unit is unsuitable for use with artificial lung ventilation devices.

Any other use of the product beyond its intended use is considered an incorrect use. The manufacturer is not liable for any damages or injuries resulting from the incorrect use.

3. WARNINGS AND SYMBOLS

The following symbols are used in the user manual, device and its packaging to denote important details and information:

General warnings

Warning

Danger, electric shock hazard

Read the user manual!

Refer to instruction manual

Compressor is controlled automatically and may start without warning

Caution! Hot surface

Handling mark on package – FRAGILE

Handling mark on package – THIS SIDE UP

Handling mark on package – KEEP DRY

Handling mark on package – TEMPERATURE LIMITATIONS

Handling mark on package – LIMITED STACKING

Mark on package – RECYCLABLE MATERIAL

Manufacturer

4. STORAGE AND TRANSPORT

The equipment is shipped from the factory in a transport packaging. This protects the device from damage during transport.

If possible, always use the original packaging during transport. Transport the equipment in upright position, always secured by transport fixing.

Protect the product from humidity, dirt and extreme temperatures during transport and storage. The equipment in its original packaging can be stored in warm, dry and dust-free areas. Do not store in areas together with any chemical substances.

Keep the packaging material if possible. If it is not possible, dispose of the packaging material in environmentally friendly way. The transportation cardboard may be added to old paper.

Storing or shipping the equipment in any conditions other than those specified below is prohibited.

Ambient conditions for storage and transport

Products may only be stored and transported in vehicles that are free of any traces of volatile chemicals under the following conditions:

Temperature: –25°C to +55°C, 24 h at up to +70°C
Relative humidity**:** 10% to 90% (non-condensing)

5. TECHNICAL DATA

Compressors are designed for dry and ventilated indoor environments with the following conditions:

Temperature : *+5°C to +40°C,*
Max. relative humidity.: *70%,*
Max. absolute humidity. *15 g/m^3*

		KJF-1, KJFR-1	KJF-2, KJFR-2
Flow rate	Lit.min^{-1}	up 140	up to 280
Cooling level *	K	≤ 10	≤ 6
Outlet pressure regulation		KJFR-1	KJFR-2
Mode of operation		continual - S1	
Maximum operating pressure	bar	8	
Filtration	μm	5	
Weight	kg	3	3.5 (4)**
Automatic condensate drain		Yes	
Dimensions W x L x H	mm	350x85x431	424x85x460 (615x90x425)**

* Cooling level defined as the difference in temperature at the filter / filter regulator outlet and the ambient temperature under the following conditions: mode of operation S1, ambient temperature 25-35°C, RH 50-70%, working pressure 5-8 bar.
** Applies to KJF-2 installed on DK50 2x2V/110L.

6. PRODUCT DESCRIPTION

The KJF condensate unit is composed of one (KJF-1) or two (KJF-2) cylindrical coolers and filters with an automatic condensate drain.
KJFR-1 and KJFR-2 models also facilitate air pressure regulation

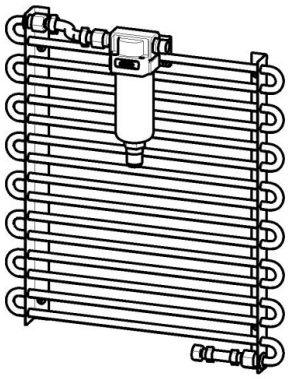

KJF-1, KJF-2

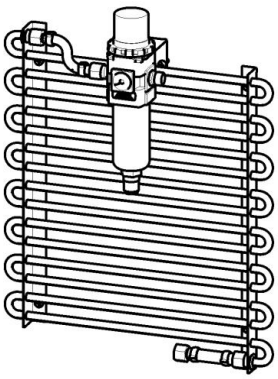

KJFR-1, KJFR-2

KJF condensate units with filters are designed for installation on the cabinet of the compressor (see Table) or a wall-mounted installation.

Type	Use	Level of filtration / µm /	Pressure regulator	Kit article no.
KJF-1	DK50 S, DK50-10 S, DK50 FS, DK50 PLUS S, DK50 2VS, DUO , DUO2, DUO 2V	5	no	450001011-001
KJFR-1			yes	450001011-002
KJF-2	DK50 S, DK50-10 S, DK50 FS,		no	450001021-000
	DK50 PLUS S, DK50 2VS, DUO , DUO2, DUO 2V,			450001021-001
	DK50 2x2V/110			450001021-002
KJFR-2	DK50 PLUS S DK50 2VS, DUO,DUO2,DUO 2V		yes	450001021-003

7. FUNCTION DESCRIPTION

Condensation – occurs through free convection, therefore it is necessary to leave a sufficiently big free area (at least 100 mm from the wall) for free movement of surrounding air.

Separation and filtration – is carried out in the filter with automatic condensate drain and it is necessary to drain the condensate into an appropriate collecting tank or directly into the waste piping. Filtration is ensured by replaceable filtration insert with filtration 5 µm.

8. INSTALLATION

Any intervention into the compressor – disassembly and assembly of its parts may be carried out only by a qualified worker, at the disconnected equipment and when the pressure in the pneumatic distribution was reduced to zero value

8.1. INSTALLATION OF KJF-1, KJFR-1

Installation of KJF-1, KJFR-1 on the compressor cabinet (Fig.1)

1. **Disconnect the compressor's power cord from the mains and vent the compressed air from the air tank**.
2. Disconnect the original outlet hose from the air tank outlet (A).
3. According to Fig. 1 drill openings (6xØ4.2mm) into the back wall (if not already present) for mounting the cooler/ filter (filter regulator).
4. Fix the cooler (1) and the filter / filter regulator (2) to the box using the bundled connecting material 5, 6.
5. Connect the inlet hose (3) to the air tank outlet (A).
6. For DK50-10S compressors, install the input hose connector (9) at one end.
7. Put the box on the compressor or the compressor into the box (according to the compressor type).
8. Connect the free end of the inlet hose (3) to the cooler inlet (B).
9. Connect the connecting hose (4) to the cooler outlet (C).
10. Connect the free end of the connecting hose (4) to the filter / filter regulator inlet (D).
11. Connect the original output hose (8) to the output from the filter/filter-regulator (E) outlet. For DK50-10S compressors, install the cylindrical extension (10) at the regulator output before connecting the output hose; seal the threaded connection using an anaerobic adhesive or sealing tape (not included).

12. Connect the condensate outlet (F) from the filter with a collecting tank (if it is not a part of delivery) for collecting the condensate or directly with a waste pipe by means of the hose (7).
13. Check the connections.
14. Connect the compressor by means of the outlet hose (8) to the equipment consuming the air.
15. Connect the power cord.
16. Check tightness of the distribution system under operating pressure.

Fig. 1

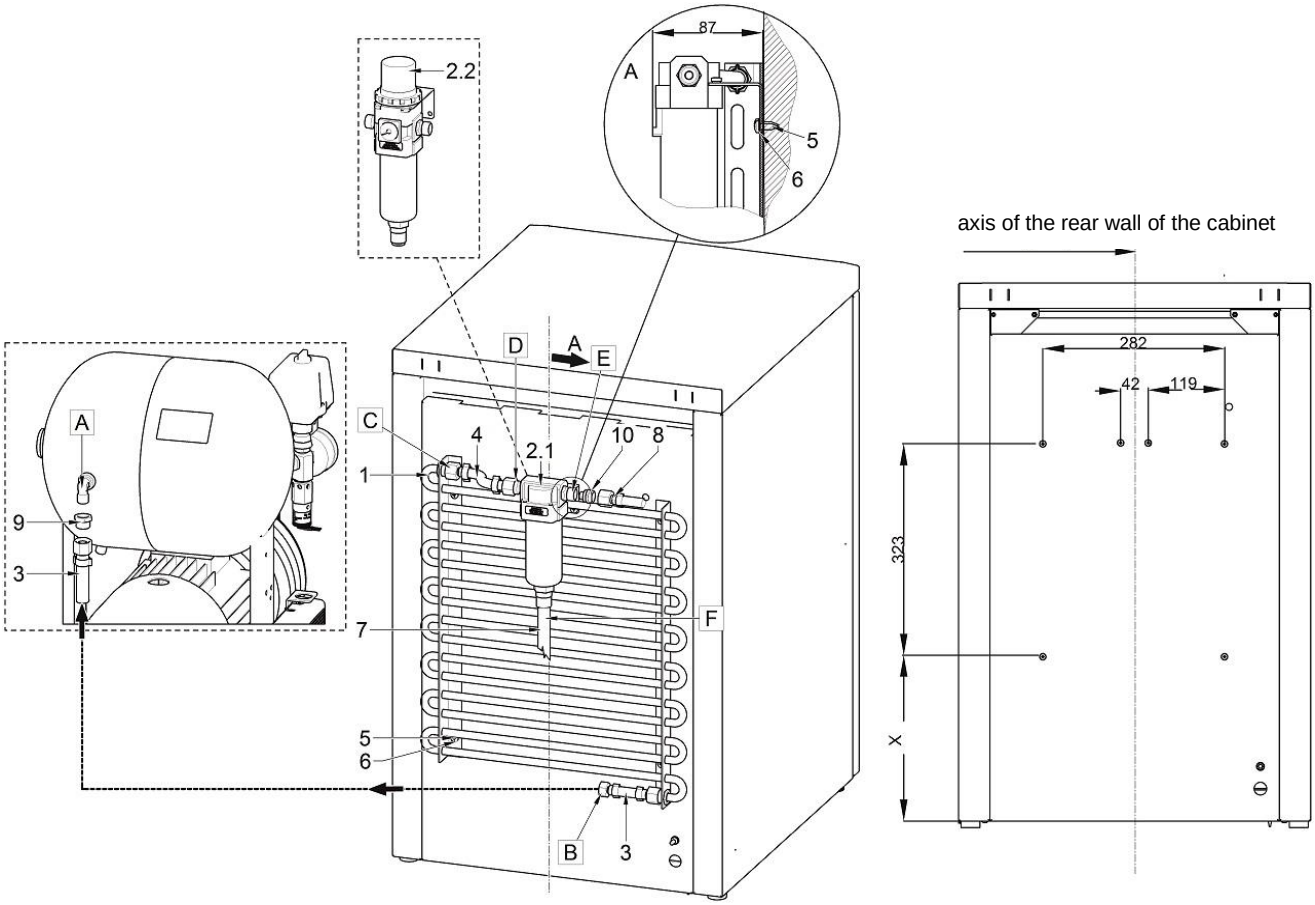

x /mm/	Compressor
100	DK50S, DK50-10S, DK50 FS
240	DK50 PLUS S, DUO, DUO 2V, DUO2

LEGEND Fig.1					
Pos.	Name	Order no.	Pos.	Name	Order no.
1	Cooler	024000165-000	9	Reduction	025500163-000
2.1	Filter	604021627-000	10	Cylindrical extension	024002983-000
2.2*	Filter regulator	604021650-000	A	Air tank outlet	
3	Inlet hose (L=1100 mm)	603021630-000	B	Cooler inlet	
4	Connecting hose (L= 500 mm)	604021623-000	C	Cooler outlet	
5	Screw 4,8x16-DIN 7981C	041000074-000	D	Filter inlet	
6	Flexible pad Ø5,1-DIN127	043000005-000	E	Filter / filter regulator outlet	
7	Condensate drain hose	062000730-000	F	Condensate outlet	
8	Outlet hose	-			

*) – Applicable to art. No. 450001011-002

After installation, place the equipment in such a way, that there is distance of 100 mm between the wall and KJF

8.2. INSTALLATION OF KJF-2

Installation of KJF-2, KJFR-2 on the compressor cabinet (Fig.2)

1. **Disconnect the compressor's power cord from the mains and vent the compressed air from the air tank**!
2. Disconnect the original outlet hose from the air tank outlet (A).
3. According to Fig. 2 drill openings (6xØ4.2mm) into the back wall of the box (if not already present) for mounting the coolers / filter.
4. Fix the coolers (1) to the box using the bundled connecting material: 7, 9.
5. Fix the filter (2) to the box using the bundled connecting material: 5, 6.
6. Connect the inlet hose (3) to the air tank outlet.
7. Put the box on the compressor or the compressor into the box (according to the type of compressor).
8. Connect the free end of the inlet hose (3) to the cooler inlet (B).
9. Connect the connecting hose (4) to the cooler outlet (C).
10. Connect the free end of the connecting hose (4) to the filter/ filter regulator inlet (D).
11. Connect the original output hose (11) to the output from the filter/filter-regulator (E) outlet.
12. Connect the condensate outlet (F) from the filter with a collecting tank (if it is not a part of delivery) for collecting the condensate or directly with a waste pipe by means of the hose (10).
13. Check the connections.
14. Connect the compressor by means of the outlet hose (11) to the air consuming equipment.
15. Connect the power cord.
16. Check tightness of the distribution system under operating pressure.

Fig. 2

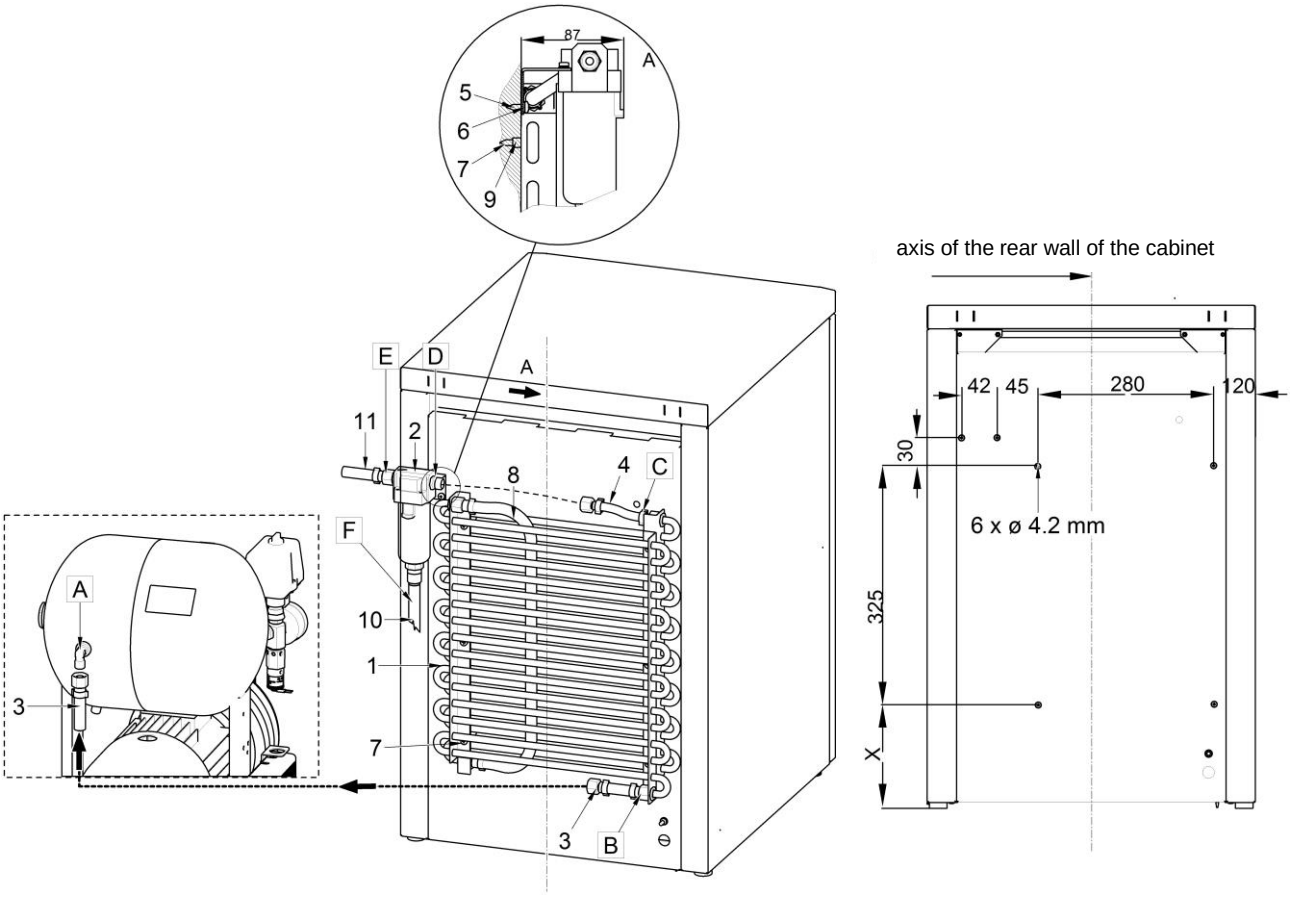

x /mm/	Compressor
100	DK50S, DK50-10S, DK50 FS
240	DK50 PLUS S, DK50 2VS, DUO, DUO 2V, DUO 2

LEGEND Fig.2					
Pos.	Name	Order no.	Pos.	Name	Order no.
1	Coolers	603021648-000	9	Pipe	024001552-000
2	Filter	604021627-000	10	Condensate drain hose	062000730-000
3.1 *	Inlet hose (L = 1100 mm)	604021622-000	11	Outlet hose	-
3.2	Inlet hose (L = 1100 mm)	603021630-000	A	Air tank outlet	
4	Connecting hose (L = 500 mm)	604021623-000	B	Coolers inlet	
5	Screw 4.8x16/DIN 7981C	041000074-000	C	Coolers outlet	
6	Flexible pad Ø 5.1-DIN127	043000005-000	D	Filter inlet	
7	Screw into sheet metal 4.8x50-DIN7504	041000573-000	E	Filter outlet	
8	Connecting hose	604021649-000	F	Condensate outlet	

*) – Applicable to art. No. 450001021-000

After installation, place the equipment in such a way, that there is distance of 10 cm between the wall and KJF.

8.3. INSTALLATION OF KJF-2 FOR COMPRESSORS: DK50 2V/110, 2X2V/110

Installation of KJF-2 on the compressor (Fig.3, Fig.4)

1. **Disconnect the compressor's power cord from the mains and vent the compressed air from the air tank**!
2. Disconnect the original outlet hose from the air tank outlet (A).
3. According to Fig. 4 drill openings (2xØ6.5mm) into the air tank bracket for fixing KJF-2.
4. Fix KJF-2 to the air tank using the holders and the connecting material: 5,6,7,8.
5. Connect the inlet hose (3) to the air tank outlet (A).
6. Connect the free end of the inlet hose (3) to the coolers inlet (B).
7. Fix the inlet hose (3) along the air tank bracket using the tightening band (12).
8. Connect the connecting hose (9) to the coolers outlet (C).
9. Connect the free end of the connecting hose (9) to the filter inlet (D).
10. Connect the original output hose (11) to the output from the filter/filter-regulator (E) outlet.
11. Connect the condensate outlet (F) from the filter with a collecting tank (if it is not a part of delivery) for collecting the condensate or directly with a waste pipe by means of the hose (10)
12. Check the connections.
13. Connect the compressor by means of the outlet hose (11) to the air consuming equipment and connect the power cord.
14. Check tightness of the distribution system under operating pressure.

Fig. 3

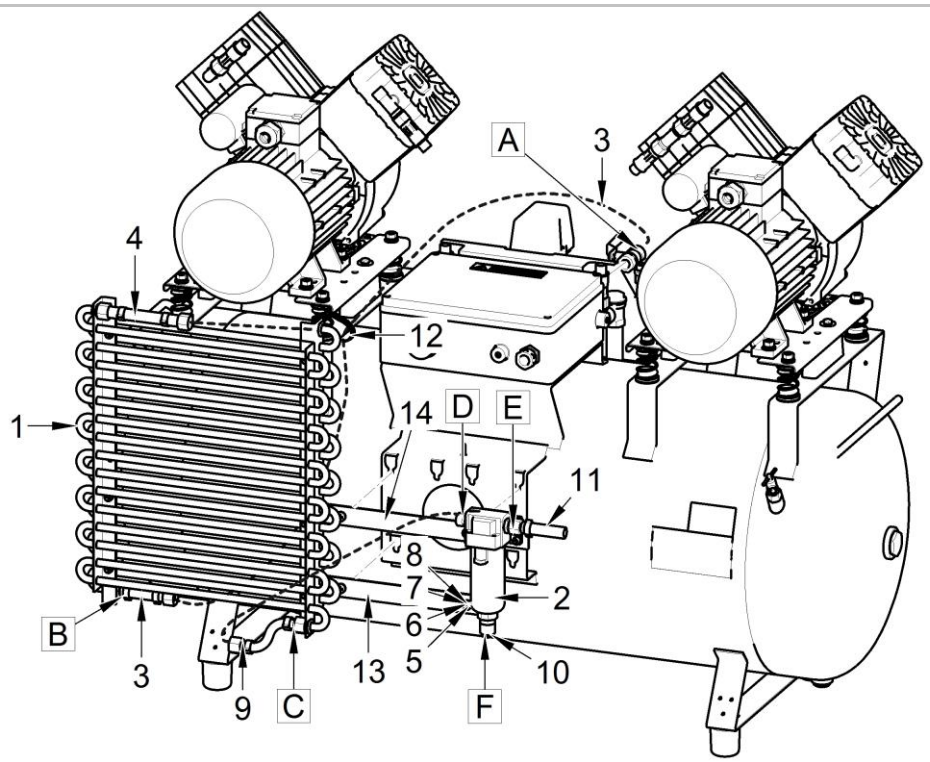

Fig. 4

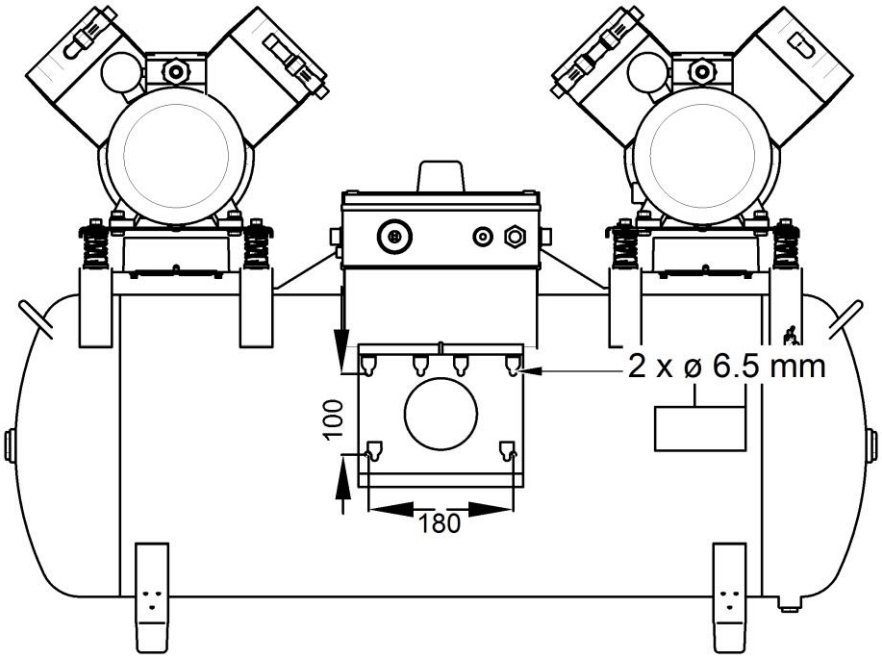

LEGEND Fig. 3					
Pos.	Name	Order no.	Pos.	Name	Order no.
1	Coolers	603021693-000	13	Holder I	023001115-000
2	Filter	604021627-000	14	Holder II	023001116-000
3	Inlet hose (L = 1100 mm)	603021630-000	12	Tightening band	069000024-000
4	Connecting hose (L = 280 mm)	604021694-000	A	Air tank outlet	
5	Screw M6x16-DIN 7985H	041000133-000	B	Coolers inlet	
6	Accurate pad Ø6,4-DIN125	043000010-000	C	Coolers outlet	
7	Flexible pad Ø6,1-STN021740	043000007-000	D	Filter inlet	
8	Screw M6-DIN934	042000005-000	E	Filter outlet	
9	Connecting hose (L = 500 mm)	604021623-000	F	Condensate outlet	
10	Condensate drain hose	062000730-000			
11	Outlet hose	604021621-000			

After installation, place the equipment in such a way, that there is distance of 100 mm between the wall and KJF

OPERATION

The equipment may only be operated by the trained staff!

If there is a danger, disconnect from power – switch off the line breaker and pull off the plug.

Parts of compressor have hot surface areas. There is a danger of burning if there is a contact.

Automatic start: when pressure in the pressure tank decreases below the switch-on pressure, the compressor automatically switches on. The compressor automatically switches off when pressure in the air tank reaches the switch-off pressure.

During prolonged operation of the compressor, the temperature in the cabinet may increase to over 40°C. At this point the cooling fan automatically switches on. After cooling the space to under 32°C, the fan switches off.

9. OPERATION OF THE PRODUCT

The equipment with the compressor works automatically and does not require any service for its operation. De-sludge the air tank regularly and empty the collecting tank for condensate.

10. MAINTENANCE INTERVALS

Time interval	Maintenance	Chapter	To be performed by
3 x a week	Drain the condensate from the pressure tank	11.1.	operating staff
3 x a week	Check correct operation of automatic drain of the condensate		operating staff
1 x a year or after 2000 hours	Replacement of the filter insert AF30P-060S	11.2	qualified technician

11. PRODUCT MAINTENANCE

Before any maintenance or repair, it is necessary to switch the compressor off and disconnect from power (pull out the plug).

In order to ensure correct operation, it is neccessary to carry out the folowing actions at intervals (chap. 10):

11.1. CONDENSATE DRAIN

IT IS NECESSARY TO REDUCE PRESSURE IN THE AIR TANK TO ZERO BEFORE ANY INTERVENTION INTO THE EQUIPMENT.

Check automatic condensate drain from the filter
The entrapped condensate automatically separates out from the filter vessel during the operation. CHECK THE LIQUID LEVEL – it must be under the lower part of the filter insert.

Check the automatic de-sludging function (Fig.5):
Open the valve for condensate drain (4) by screwing to the left.
Drain small amount of the condensate from the de-sludging vessel.
Close the valve by screwing to the right – thereby setting up automatic regime of de-sludging.

Condensate drain from the pressure vessel
It is necessary to drain the condensed water from the air tank at prescribed intervals according to the user manual!

11.2. REPLACEMENT OF FILTRATION INSERT IN THE FILTER / FILTER REGULATOR

Release the lock (1) on the filter by pulling it down.
Slightly turn the vessel (2) and pull out.
Screw off the holder (3) of the filter.
Replace the insert (4) of the filter, screw the holder of the filter.
Mount the vessel of the filter and secure it by rotating until the lock is secured.

Fig. 5

Filter	Order number	Filter	Order number
AF30 F02C 6 A PU	025200276 000	AF 30P-060S 5 μm	025200061-000
AW30-F02CH-A-PU	025100038-000		

TROUBLESHOOTING.

BEFORE PROCEEDING, DEPRESSURIZE THE AIR TANK TO ZERO AND DISCONNECT THE DEVICE FROM THE MAINS.

FAILURE	POSSIBLE CAUSE	REMEDY
Condensate occurs at the air outlet	Contaminated automatic condensate drain at the filters	Clean / replace
	Contaminated filter inserts or filter-regulator	Replace the contaminated inserts with new ones

12. INFORMATION ABOUT MAINTENANCE SERVICE

Warranty and post-warranty repairs are provided by the manufacturer or an organization and service staff that the contractor informs about.

Warning!
The manufacturer preserves the right to carry out any changes to the equipment, which do not influence essential features of the equipment.

13. DISPOSAL OF THE EQUIPMENT

- Disconnect the equipment from electrical power.
- Release compressed air from the air tank by opening the valve for condensate drain (4) Fig. 5.
- Dispose the equipment according to local valid regulations.
- Assign separation and waste disposal to a specialized organization.
- Parts of the product do not have any negative impact on the environment after the end of its lifetime.

INHALT

WICHTIGE INFORMATIONEN....17
1. ÜBEREINSTIMMUNG MIT DEN ANFORDERUNGEN DER EU-RICHTLINIEN....17
2. BESTIMMUNGSGEMÄßE VERWENDUNG....17
3. WARNHINWEISE UND SYMBOLE....17
4. LAGERUNG UND TRANSPORT....18
5. TECHNICHE DATEN....19
6. PRODUKTBESCHREIBUNG....19
7. FUNKTIONSBESCHREIBUNG....20
8. INSTALLATION....20
BEDIENUNG....26
9. BEDIENUNG DES PRODUKTES....26
10. WARTUNGSINTERVALLE....26
11. WARTUNG DES GERÄTS....26
FEHLERBEHEBUNG....27
12. INFORMATIONEN ZU REPARATURBETRIEBEN....28
13. ENTSORGUNG DES GERÄTES....28

WICHTIGE INFORMATIONEN

1. ÜBEREINSTIMMUNG MIT DEN ANFORDERUNGEN DER EU-RICHTLINIEN

Dieses Produkt erfüllt die Anforderungen der Medizinproduktrichtlinie (93/42/EEG) und ist bei bestimmungsgemäßer Verwendung sicher, sofern alle Sicherheitshinweise beachtet werden.

2. BESTIMMUNGSGEMÄßE VERWENDUNG

Die KJF-Kondensateinheit mit Filter wird für die Kühlung und Filterung von Druckluft verwendet, die durch ölfreie Kompressoren bereitgestellt wird. Hierbei erfolgt die Trennung des abgeschiedenen Kondensats aus dem Filter-/Filterregler-Behälter.
KJF-Einheiten sind geeignet für den Einsatz in medizinischen Anwendungen, in Laboren, in der Lebensmittelindustrie und überall dort, wo ihre Parameter die jeweiligen Anforderungen erfüllen.

Die durch die KJF bereitgestellte Druckluft ist nicht für die Nutzung mit Geräten zur künstlichen Beatmung geeignet.

Jegliche Nutzung des Produkts über die bestimmungsgemäße Verwendung hinaus gilt als unsachgemäße Nutzung. Der Hersteller haftet nicht für Schäden oder Verletzungen aufgrund einer unsachgemäßen Nutzung.

3. WARNHINWEISE UND SYMBOLE

In der Installations-, Bedienungs- und Wartungsanleitung auf der Verpackung und auf dem Produkt werden für besonders wichtige Angaben die folgenden Bezeichnungen bzw. Symbole benutzt:

Allgemeine Warnhinweise

Warnung

Gefahr, Stromschlaggefahr

Siehe Benutzerhandbuch

Befolgen Sie das Benutzerhandbuch

Der Kompressor wird fernbedient und kann ohne Warnung starten

Vorsicht! Heiße Oberfläche

Erdungsanschluss

Klemme für Erdungsanschluss

Handhabungshinweis auf Verpackung – ZERBRECHLICH

Handhabungshinweis auf Verpackung – HIER OBEN

Handhabungshinweis auf Verpackung – VOR NÄSSE SCHÜTZEN

Handhabungshinweis auf Verpackung – ZULÄSSIGE TEMPERATURBEREICHE

Handhabungshinweis auf Verpackung – BESCHRÄNKT STAPELBAR

Hinweis auf Verpackung – RECYCELBARES MATERIAL

Hersteller

4. LAGERUNG UND TRANSPORT

Das Gerät wird ab Werk in einer Transportverpackung versendet. Diese schützt das Gerät während des Transports vor Schäden.

Bei Transport verwenden Sie nach Möglichkeit immer die Originalverpackung des Gerätes. Transportieren Sie das Gerät hochkant, immer mit Transportfixierung gesichert.

Schützen Sie das Gerät bei Transport und Lagerung vor Feuchtigkeit, Verunreinigungen und extremen Temperaturen. Geräte, die originalverpackt sind, können in warmen, trockenen und staubfreien Räumen gelagert werden. Lagern Sie es nicht in Räumen zusammen mit Chemikalien.

Verpackungsmaterial nach Möglichkeit aufbewahren. Ist eine Aufbewahrung nicht möglich, so entsorgen Sie das Verpackungsmaterial umweltgerecht. Der Transportkarton kann dem Altpapier zugegeben werden.

Lagerung oder Versand des Geräts in einem anderen als in dem vorgeschriebenen Zustand ist strikt untersagt.

<u>Umgebungsbedingungen für Lagerung und Transport</u>

Die Produkte dürfen nur unter den folgenden Bedingungen in Fahrzeugen gelagert und transportiert werden, die keine Spuren flüchtiger Chemikalien aufweisen:

Temperatur: -25 °C bis +55 °C, 24 Std. bis +70 °C
Relative Feuchtigkeit: 10 % bis 90 % (nicht kondensierend)

5. TECHNICHE DATEN

Die Kompressoren wurden für trockene und belüftete Innenräume mit den folgenden Umgebungsbedingungen entwickelt:

Temperatur: *+5°C bis +40°C*
Max. relative Feuchtigkeit: *70 %*
Max. absolute Feuchtigkeit. *15 g/m^3*

		KJF-1, KJFR-1	KJF-2, KJFR-2
Liefermenge	Lit.min^{-1}	do 140	do 280
Kältestufe *	K	≤ 10	≤ 6
Druckregulation am Austritt		KJFR-1	KJFR-2
Betriebsart		dauerhaft - S1	
Max. Betriebsdruck	bar	8	
Filtration	µm	5	
Gewicht	kg	3	3,5 (4)**
Automatischer Kondensatablass		Ja	
Rozmer š x h x v	mm	350x85x431	424x85x460 (615x90x425)**

* Die Kältestufe ist wie Unterschied zwischen der Temperatur am Filter- / Filter-Regulatoraustritt und Umgebungstemperatur bestimmt, unter diesen Bedingungen: Betriebsart S1, Umgebungstemperatur 25-35°C, RH 50-70%, Betriebsdruck 5-8bar.
** Gilt für KJF-2 auf einem DK50 2x2V/110L

6. PRODUKTBESCHREIBUNG

Die KJF-Kondensateinheit besteht aus einem (KJF-1) oder zwei (KJF-2) zylindrischen Kühlern und Filtern mit einem automatischen Kondensatablauf.
KJFR-1- und KJFR-2-Modelle können außerdem die Druckluftregelung unterstützen

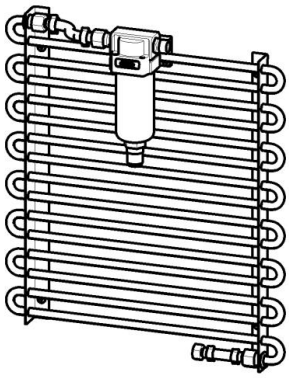

KJF-1, KJF-2

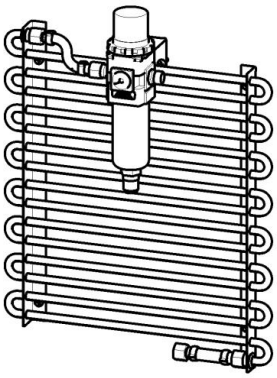

KJFR-1, KJFR-2

KJF-Einheiten mit Filtern sind für die Installation am Schaltschrank des Kompressors (siehe Tabelle) oder für die Wandmontage konzipiert.

Typ	Verwendung	Grad der Luftfilterung / µm /	Druckregler	Artikelnr. Satz
KJF-1	DK50 S, DK50-10 S, DK50 FS, DK50 PLUS S, DK50 2VS, DUO , DUO2, DUO 2V	5	Nein	450001011-001
KJFR-1			Ja	450001011-002
KJF-2	DK50 S, DK50-10 S, DK50 FS,		Nein	450001021-000
	DK50 PLUS S, DK50 2VS, DUO , DUO2, DUO 2V,			450001021-001
	DK50 2x2V/110			450001021-002
KJFR-2	DK50 PLUS S DK50 2VS, DUO,DUO2,DUO 2V		Ja	450001021-003

7. FUNKTIONSBESCHREIBUNG

Kondensation – verläuft durch freie Konvektion, darum ist es notwendig ausreichend großen Raum (mindestens 100 mm von der Wand) für Umgebungsluftbewegung stehen zu lassen

Abscheidung und Filtration – verläuft in dem Filter mit automatischem Kondensatablass und es ist notwendig den Kondensat in ein geeignetes Sammelgefäß oder direkt in die Abfallleitung abzulassen. Die Filtration wird durch einen auswechselbaren Filtereinsatz mit Filtration 5 µm gesichert.

8. INSTALLATION

Jedweder Kompressoreingriff – die Montage und Demontage seiner Teilen darf nur von einem qualifizierten berechtigten Facharbeiter vorgenommen werden, an einem vom Strom abgeschalteten Gerät und bei voriger Druckreduzierung in der pneumatischen Verteilung bis auf den Nullwert.

8.1. INSTALLATION VON KJF-1, KJFR-1

Befestigung von KJF-1, KJFR-1 am Kompressorgehäuse (Abb. 1)

1. **Trennen Sie das Netzkabel des Kompressors von der Wandsteckdose und lassen Sie die Druckluft aus dem Druckluftbehälter ab**!
2. Den Ursprungsschlauch von dem Luftbehälteraustritt (A) abklemmen.
3. Nach Abb. 1 Öffnungen (6xØ4,2mm) in die Gehäusehinterwand (wenn nicht gestaltet) für Kühler- / Filterbefestigung (Filter-Regulator) bohren
4. Den Kühler (1) und den Filter oder Filter-Regulator (2) zu dem Gehäuse mit dem eingepackten Bindematerial 5, 6 befestigen.
5. An den Luftbehälteraustritt (A) den Eingangsschlauch anschließen (3).
6. Installieren Sie den Einlassschlauchanschluss (9) für Kompressoren der Modellreihe DK50-10S an einem Ende.
7. Das Gehäuse auf den Kompressor oder den Kompressor in das Gehäuse legen (laut dem Kompressortyp).
8. An den Kühlereintritt (B) das freie Ende des Eingangsschlauchs (3) anschließen.

9. An den Kühleraustritt (C) den Verbindungsschlauch (4) anschließen.
10. An den Filter/Filterregler (D) das freie Ende des Verbindungsschlauchs (4) anschließen.
11. Schließen Sie den originalen Auslassschlauch (8) am Ausgang von Filter/Filterregler (E) an. Bei Kompressoren der Modellreihe DK50-10S installieren Sie die zylindrische Verlängerung (10) am Reglerausgang, bevor Sie den Auslassanschluss anschließen; dichten Sie den Gewindeanschluss mithilfe eines anaeroben Klebstoffs oder mit Dichtband (nicht enthalten) ab.
12. Kondensatablass aus dem Filter (F) durch den Schlauch (7) mit einem Sammelgefäß (nicht Bestandteil der Lieferung) für Kondensatsammlung oder direkt mit der Abfallleitung zusammenschließen.
13. Die Verbindungen überprüfen.
14. Den Kompressor mit einem Ausgangsschlauch (8) an einen Luftverbraucher anschließen.
15. Das Stromkabel anschließen.
16. Dichtigkeit der pneumatischen Verteilung bei Betriebsdruck überprüfen

Abb. 1

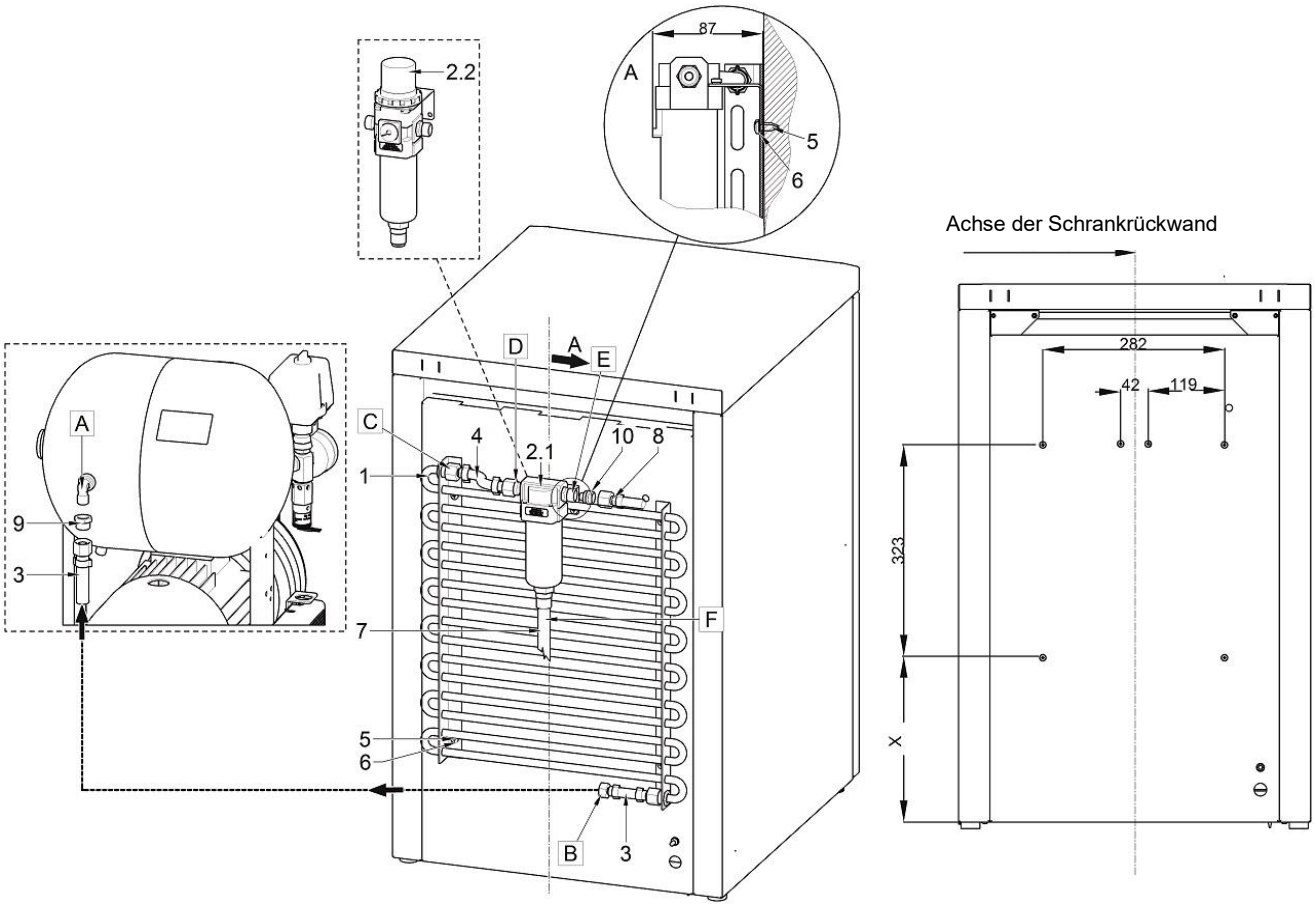

x /mm/	Kompressor
100	DK50S, DK50-10S, DK50 FS
240	DK50 PLUS S, DUO, DUO 2V, DUO2

LEGENDE Abb. 1					
Pos.	Name	Bestellnr.	Pos.	Name	Bestellnr.
1	Kühler	024000165-000	9	Reduzierstück	025500163-000
2.1	Filter	604021627-000	10	Zylindrische Verlängerung	024002983-000
2.2*	Filter-Regulator	604021650-000	A	Luftbehälteraustritt	
3	Eingangsschlauch (L=1100 mm)	603021630-000	B	Kühlerlufteintritt	
4	Verbindungsschlauch (L= 500 mm)	604021623-000	C	Kühlerluftaustritt	
5	Schraube 4,8x16-DIN 7981C	041000074-000	D	Filterluftentritt	
6	Federnde Scheibe Ø5,1-DIN127	043000005-000	E	Filter- / Filter-Regulatorluftaustritt	
7	Schlauch für Kondensatablass	062000730-000	F	Kondensatablass	
8	Ausgangsschlauch	-			

*) – Gilt für Art.-Nr. 450001011-002

Nach der Befestigung stellen Sie das Gerät so, dass der Abstand zwischen der Wand und KJF mindestens 100 mm ist.

8.2. INSTALLATION VON KJF-2, KJFR-2

Befestigung von KJF-2, KJFR-2 am Kompressorgehäuse (Abb. 2)

1. **Trennen Sie das Netzkabel des Kompressors von der Wandsteckdose und lassen Sie die Druckluft aus dem Druckluftbehälter ab**!
2. Den Ursprungsschlauch von dem Luftbehälteraustritt (A) abklemmen.
3. Nach Abb. 2 Öffnungen (6xØ4,2mm) in die Gehäusehinterwand (wenn nicht gestaltet) für Kühler / Filterbefestigung bohren.
4. Die Kühler (1) zu dem Gehäuse mit dem eingepackten Bindematerial: 7, 9 befestigen.
5. Den Filter (2) zu dem Gehäuse mit dem eingepackten Bindematerial: 5, 6 befestigen.
6. An den Luftbehälteraustritt (A) den Eingangsschlauch anschließen (3).
7. Das Gehäuse auf den Kompressor oder den Kompressor in das Gehäuse legen (laut dem Kompressortyp).
8. An den Kühlereintritt (B) das freie Ende des Eingangsschlauchs (3) anschließen.
9. An den Kühleraustritt (C) den Verbindungsschlauch (4) anschließen.
10. An den Filter/Filterregler (D) das freie Ende des Verbindungsschlauchs (4) anschließen.
11. Schließen Sie den originalen Auslassschlauch (11) am Ausgang von Filter/Filterregler (E) an.
12. Kondensatablass aus dem Filter (F) durch den Schlauch (10) mit einem Sammelgefäß (nicht Bestandteil der Lieferung) für Kondensatsammlung oder direkt mit der Abfallleitung zusammenschließen.
13. Die Verbindungen überprüfen.
14. Den Kompressor mit einem Ausgangsschlauch (11) an einen Luftverbraucher anschließen.
15. Das Stromkabel anschließen.
16. Dichtigkeit der pneumatischen Verteilung bei Betriebsdruck überprüfen.

Abb. 2

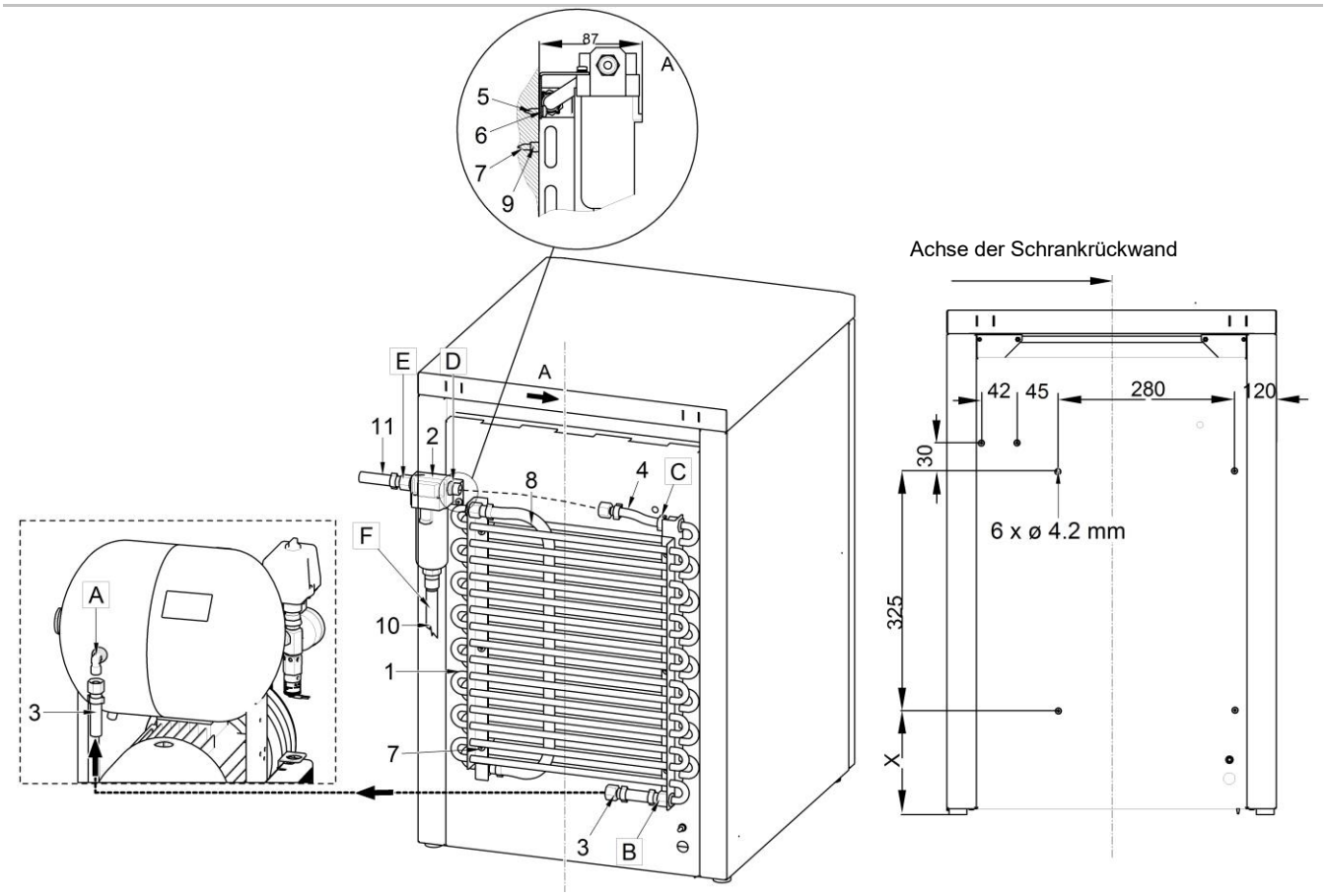

x /mm/	Kompressor
100	DK50S, DK50-10S, DK50 FS
240	DK50 PLUS S, DK50 2VS, DUO, DUO 2V, DUO 2

LEGENDE Abb. 2					
Pos.	Name	Bestellnr.	Pos.	Name	Bestellnr.
1	Kühler	603021648-000	10	Schlauch für Kondensatablass	062000730-000
2	Filter	604021627-000	11	Ausgangsschlauch	-
3.1 *	Eingangsschlauch (L = 1100 mm)	604021622-000			
3.2	Eingangsschlauch (L = 1100 mm)	603021630-000	A	Luftbehälteraustritt	
4	Verbindungsschlauch (L = 500 mm)	604021623-000	B	Kühlerlufteintritt	
5	Schraube 4,8x16/DIN 7981C	041000074-000	C	Kühlerluftaustritt	
6	Federnde Scheibe Ø5,1-DIN127	043000005-000	D	Filterluftentritt	
7	Blechschraube 4,8x50-DIN7504	041000573-000	E	Filterluftausntritt	
8	Verbindungsschlauch (L = 600 mm)	604021649-000	F	Kondensatablass	
9	Rohr	024001552-000			

*) – Gilt für Art.-Nr. 450001021-000

Nach der Befestigung stellen Sie das Gerät so, dass der Abstand zwischen der Wand und KJF mindestens 100 mm ist.

8.3. FÜR KOMPRESSOREN: DK50 2V/110, 2X2V/110

Befestigung von KJF-2 am Kompressor

1. **Trennen Sie das Netzkabel des Kompressors von der Wandsteckdose und lassen Sie die Druckluft aus dem Druckluftbehälter ab**!
2. Den Ursprungsschlauch von dem Luftbehälteraustritt (A) abklemmen.
3. Nach Abb. 4 Öffnungen (2xØ6,5mm) für KJF-2 Befestigung in die Luftbehälterkonsole bohren.
4. KJF-2 an den Luftbehälter mit den Haltern und mit dem Bindematerial: 5, 6, 7, 8 befestigen.
5. An den Luftbehälteraustritt (A) den Eingangsschlauch anschließen (3).
6. An den Kühlereintritt (B) das freie Ende des Eingangsschlauchs (3) anschließen.
7. Den Eingangsschlauch (3) mit einem Abziehband (12) langs der Konsole befestigen.
8. An den Kühleraustritt (C) den Verbindungsschlauch (9) anschließen.
9. An den Filtereintritt (D) das freie Ende des Verbindungsschlauchs (9) anschließen.
10. Schließen Sie den originalen Auslassschlauch (11) am Ausgang von Filter/Filterregler (E) an.
11. Kondensatablass aus dem Filter (F) durch den Schlauch (10) mit einem Sammelgefäß (nicht Bestandteil der Lieferung) für Kondensatsammlung oder direkt mit der Abfallleitung zusammenschließen.
12. Die Verbindungen überprüfen.
13. Den Kompressor mit einem Ausgangsschlauch (11) an einen Luftverbraucher anschließen und das Stromkabel anschließen.
14. Dichtigkeit der pneumatischen Verteilung bei Betriebsdruck überprüfen.

Abb. 3

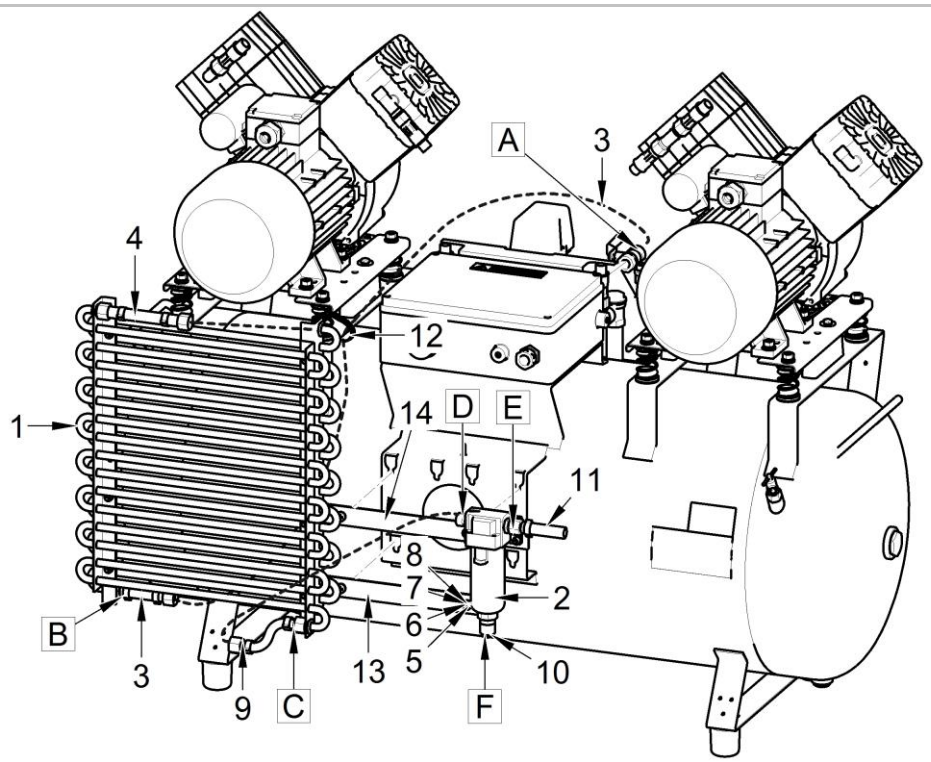

Abb. 4

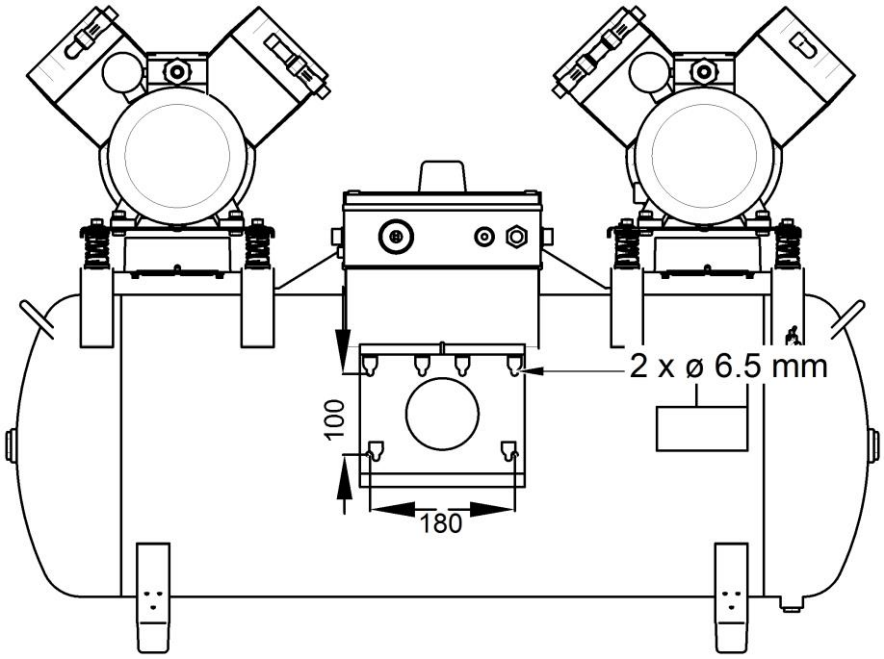

LEGENDE Abb.3					
Pos.	Name	Bestellnr.	Pos.	Name	Bestellnr.
1	Kühler	603021693-000	12	Abziehband	069000024-000
2	Filter	604021627-000	13	Halter I	023001115-000
3	Eingangsschlauch (L = 1100 mm)	603021630-000	14	Halter II	023001116-000
4	Verbindungsschlauch (L = 280 mm)	604021694-000	A	Luftbehälteraustritt	
5	Schraube M6x16-DIN 7985H	041000133-000	B	Kühlerlufteintritt	
6	Blanke Scheibe Ø6,4-DIN125	043000010-000	C	Kühlerluftaustritt	
7	Federnde Scheibe Ø6,1-STN021740	043000007-000	D	Filterluftentritt	
8	Mutter M6-DIN934	042000005-000	E	Filterluftaustritt	
9	Verbindungsschlauch (L = 500 mm)	604021623-000	F	Kondensatablass	
10	Schlauch für Kondensatablass	062000730-000			
11	Ausgangsschlauch	-			

Nach der Befestigung stellen Sie das Gerät so, dass der Abstand zwischen der Wand und KJF mindestens 100 mm ist.

BEDIENUNG

Das Gerät darf nur durch geschultes Personal bedient werden!

Bei Gefahr das Gerät vom Stromnetz trennen – den Netzschalter ausschalten und den Netzstecker ausziehen.

Kompressorteilen haben heiße Oberflächen. Bei einer Berührung besteht Verbrennungsgefahr.

Automatischer Start – Sinkt der Druck im Druckbehälter unter den Einschaltdruck, schaltet sich der Kompressor automatisch ein. Der Kompressor schaltet sich automatisch aus, wenn der Druck im Drucklufttank den Abschaltdruck erreicht.

Bei längerem Betrieb des Kompressors erhöht sich die Temperatur im Schrank auf über 40 °C und der Kühlventilator schaltet sich automatisch ein. Kühlt die Temperatur auf unter 32 °C ab, schaltet sich der Kühlventilator wieder aus.

9. BEDIENUNG DES PRODUKTES

Das Gerät arbeitet automatisch zusammen mit dem Kompressor und erfordert keine Bedienung für die Operation. Es ist erforderlich den Luftbehälter regelmäßig abzuschlämmen und das Kondensatsammelgefäß abzulassen.

10. WARTUNGSINTERVALLE

Zeitintervall	Wartung	Kapitel	Führt durch
3 x pro Woche	Kondensat aus dem Druckgefäß ablassen	11.1.	Bedienungs-personal
3 x pro Woche	Kontrolle der ordnungsgemäßen Tätigkeit der automatischen Kondensatablass		Bedienungs-personal
1 x pro Jahr oder nach 2000 Stunden	Austausch vom Filtereinsatz AF30P-060S	11.2	qualifizierter Fachman

11. WARTUNG DES GERÄTS

Vor jeder Wartungs- oder Reparaturarbeit schalten Sie den Kompressor zwingend aus und trennen Sie vom Stromnetz (den Netzstecker ausziehen).

FÜR DEN ORDNUNGSGEMÄßEN BETRIEB DES GERÄTES IST ES NOTWENDIG DIE FOLGENDEN TÄTIGKEITEN IN DEN INTERVALLEN (KAP.10) DURCHZUFÜHREN:

11.1. KONDENSATABLASS

VOR EINEM EINGRIFF IN DAS GERÄT IST ES ERFORDERLICH DEN LUFTDRUCK IN DEM LUFTBEHÄLTER BIS AUF DEN NULLWERT ZU REDUZIEREN.

Kontrolle des automatischen Kondensatablasses aus dem Filter
Während des Betriebs wird das anfallende Kondensat aus dem Filterbehälter abgeschieden.
DEN Flüssigkeitsspiegel üBERPRUFEN – es muss unter Filtereinsatzunterteil sein.

Kontrolle der automatischen Abschlämmung (Abb. 5):
das Ventil für Kondensatablass (4) durch Abschrauben nach links öffnen
aus dem Schlammgefäß eine kleine Kondensatmenge ablassen
das Ventil durch Einschrauben nach rechts schließen – damit wird die automatische Abchlämmung eingestellt

Kondensatablass aus dem Druckgefäß
Es ist notwendig, das Kondensatwasser in vorgeschriebenen Intervallen laut Gebrauschanweisung abzulassen!

11.2. AUSTAUSCH VOM EINSATZ IM FILTER / FILTER-REGULATOR

Die Filtersicherung (1) lockern, indem die Sicherung nach
unten gezogen wird.
Den Behälter ein wenig (2) drehen und rausziehen.
Den Filterhalter (3) öffnen.
Den Filtereinsatz (4) austauschen, den Filterhalter wieder einschrauben.
Den Filterbehälter wieder aufstecken und sichern, indem er so lange
gedreht wird, bis die Sicherung wieder gesichert ist.

Abb. 5

Filter	Bestellnr.	Filtereinsatz	Bestellnr.
AF30 F02C 6 A PU	025200276 000	AF 30P-060S 5 µm	025200061-000
AW30-F02CH-A-PU	025100038-000		

FEHLERBEHEBUNG.

BEVOR SIE FORTFAHREN, VERRINGERN SIE DEN LUFTDRUCK IM DURCKLUFTBEHÄLTER AUF NULL UND TRENNEN SIE DAS GERÄT VOM STROMNETZ

STÖRUNGEN	MÖGLICHE URSACHE	ABHILFE
Kondensat besteht am Luftaustritt	Verschmutzter automatischer Kondensatablass an den Filtern	Reinigen/austauschen
	Verschmutzte Einsätze des Filters oder Filter-Regulators	Die verschmutzten Einsätze gegen neue austauschen

12. INFORMATIONEN ZU REPARATURBETRIEBEN

Garantieleistungen und Reparaturen nach Ablauf der Garantie werden durch den Hersteller, durch vom Hersteller benannte Firmen oder durch vom Hersteller autorisiertes Servicepersonal vorgenommen.

Der Hersteller behält sich das Recht vor, ohne Vorankündigung Änderungen am Gerät vorzunehmen. Änderungen beeinträchtigen nicht die Funktionen des Geräts.

13. ENTSORGUNG DES GERÄTES

- Das Gerät vom Stromnetz trennen.
- Druckluft aus dem Druckbehälter durch Öffnen des Kondensatablassventils (4) (Abb. 5) ablassen.
- Das Gerät nach örtlich geltenden Vorschriften entsorgen.
- Die Entsorgung ist einer spezialisierten Organisation zu geben.
- Alle Produktteile des Gerätes haben nach Ablauf ihrer Lebensdauer keinen negativen Einfluss auf die Umwelt.

OBSAH

DÔLEŽITÉ INFORMÁCIE 30
1. ZHODA S POŽIADAVKAMI SMERNÍC EURÓPSKEJ ÚNIE.....30
2. ÚČEL URČENIA 30
3. UPOZORNENIA A SYMBOLY 30
4. SKLADOVACIE A PREPRAVNÉ PODMIENKY.....31
5. TECHNICKÉ ÚDAJE.....32
6. POPIS VÝROBKU.....32
7. POPIS FUNKCIE 33
8. INŠTALÁCIA 33
OBSLUHA.....39
9. OBSLUHA VÝROBKU.....39
10. INTERVALY ÚDRŽBY.....39
11. ÚDRŽBA VÝROBKU 39
VYHĽADÁVANIE PORÚCH A ICH ODSTRÁNENIE.....40
12. INFORMÁCIE O OPRAVÁRENSKEJ SLUŽBE 40
13. LIKVIDÁCIA PRÍSTROJA.....41

DÔLEŽITÉ INFORMÁCIE

1. ZHODA S POŽIADAVKAMI SMERNÍC EURÓPSKEJ ÚNIE

Tento výrobok je v zhode s požiadavkami smernice 2006/42/EEC a je bezpečný na zamýšľané použitie pri dodržaní všetkých bezpečnostných pokynov.

2. ÚČEL URČENIA

Kondenzačná jednotka s filtrom KJF sa používa na ochladenie a filtráciu stlačeného vzduchu bezolejových kompresorov a automatické odlúčenie zachyteného kondenzátu z nádobky filtra/filter-regulátora.
KJF možno použiť v oblastiach zdravotníckej praxe, v laboratóriách, v potravinárskom priemysle a všade tam, kde svojimi parametrami vyhovuje daným požiadavkám.

Vzduch kompresora upravený KJF nie je vhodný na pripojenie k prístrojom na umelú ventiláciu pľúc.

Akékoľvek použitie výrobku nad rámec účelu určenia sa považuje za nesprávne použitie. Výrobca nemôže niesť zodpovednosť za akékoľvek škody alebo zranenia v dôsledku nesprávneho použitia.

3. UPOZORNENIA A SYMBOLY

V návode na inštaláciu, obsluhu a údržbu, na obaloch a výrobku sa pre zvlášť dôležité údaje používajú nasledujúce pomenovania prípadne znaky:

Všeobecné upozornenie

Výstraha

Pozor, nebezpečenstvo úrazu elektrickým prúdom

Pozri návod na použitie

Dodržiavaj návod na použitie

Pozor ! Horúci povrch.

Kompresor je ovládaný automaticky a môže sa spustiť bez výstrahy.

Manipulačná značka na obale – KREHKÉ

Manipulačná značka na obale – TÝMTO SMEROM NAHOR

Manipulačná značka na obale – CHRÁNIŤ PRED DAŽĎOM

Manipulačná značka na obale – TEPLOTNÉ MEDZE

Manipulačná značka na obale – OBMEDZENÉ STOHOVANIE

Značka na obale – RECYKLOVATEĽNÝ MATERIÁL

Výrobca

4. SKLADOVACIE A PREPRAVNÉ PODMIENKY

Zariadenie sa zo závodu zasiela v prepravnom obale. Tým je prístroj zabezpečený pred poškodením pri preprave.

Pri preprave používať podľa možnosti vždy originálny obal. Zariadenie prepravovať nastojato, vždy zaistené prepravným fixovaním.

Počas prepravy a skladovania chráňte výrobok pred vlhkosťou, nečistotou a extrémnymi teplotami. Zariadenie v originálnom obale sa môže skladovať v teplých, suchých a bezprašných priestoroch. Neskladovať v priestoroch spolu s chemickými látkami.

Podľa možnosti si obalový materiál uschovajte. Ak nie je uschovanie možné, zlikvidujte obalový materiál šetrne k životnému prostrediu. Prepravný kartón sa môže pridať k starému papieru.

Zariadenie je zakázané skladovať a prepravovať mimo definovaných podmienok, pozri nižšie.

<u>Podmienky okolia pri skladovaní a preprave</u>

Výrobky je možné skladovať v priestoroch a dopravných prostriedkoch bez stôp prchavých chemických látok za podmienok:

Teplota: –25°C až +55°C, 24 h až +70°C
Relatívna vlhkosť vzduchu**:** 10% až 90 % (bez kondenzácie)

5. TECHNICKÉ ÚDAJE

Kompresory sú konštruované pre prostredie suchých a vetraných vnútorných priestorov za podmienok:
Teplota: +5°C až +35°C
Relatívna vlhkosť max.: 70%
Absolútna vlhkosť max.: 15 g/m3

		KJF-1, KJFR-1	KJF-2, KJFR-2
Množstvo vzduchu	Lit.min^{-1}	do 140	do 280
Stupeň ochladenia *	K	≤ 10	≤ 6
Regulácia tlaku na výstupe		KJFR-1	KJFR-2
Režim prevádzky		trvalá - S1	
Max. pracovný tlak	bar	8	
Filtrácia	μm	5	
Hmotnosť	kg	3	3,5 (4)**
Automatický odvod kondenzátu		Áno	
Rozmer š x h x v	mm	350x85x431	424x85x460 (615x90x425)**

* Stupeň ochladenia stanovený ako rozdiel teploty na výstupe z filtra / filter regulátora a teploty okolia pri
podmienkach : režim prevádzky S1, teplota okolia 25-35°C, RH 50-70%, pracovný tlak 5-8bar.
** Platí pre KJF-2 montované na DK50 2x2V/110L

6. POPIS VÝROBKU

Kondenzačná jednotka KJF pozostáva z jedného (KJF-1) alebo dvoch (KJF-2) rúrkových chladičov a filtra s automatickým vypúšťaním kondenzátu.
Verzia KJFR-1 a KJFR-2 umožňuje aj reguláciu tlaku vzduchu.

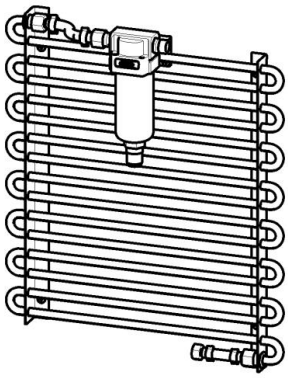

KJF-1, KJF-2

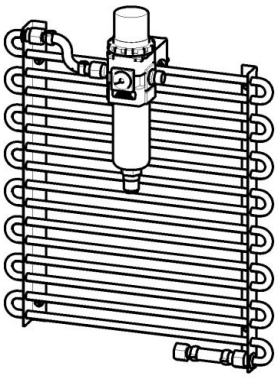

KJFR-1, KJFR-2

Kondenzačná jednotka s filtrom KJF sú určené pre montáž na skrinku kompresorov (viď. Tab.) alebo k inštalácii na stenu.

Typ	Použitie	Stupeň filtrácie / μm /	Regulátor tlaku	Artikel
KJF-1	DK50 S, DK50-10 S, DK50 FS, DK50 PLUS S, DK50 2VS, DUO , DUO2, DUO 2V	5	nie	450001011-001
KJFR-1			áno	450001011-002
KJF-2	DK50 S, DK50-10 S, DK50 FS,		nie	450001021-000
	DK50 PLUS S, DK50 2VS, DUO , DUO2, DUO 2V,			450001021-001
	DK50 2x2V/110			450001021-002
KJFR-2	DK50 PLUS S DK50 2VS, DUO,DUO2,DUO 2V		áno	450001021-003

7. POPIS FUNKCIE

Kondenzácia – prebieha samovoľnou konvekciou, preto je potrebné ponechať dostatočne veľký voľný priestor (min. 100 mm od steny) pre voľný pohyb okolitého vzduchu.

Odlučovanie a filtrácia – prebieha vo filtri s automatickým vypúšťaním kondenzátu a je potrebné kondenzát odvádzať do vhodnej zbernej nádoby alebo priamo do odpadového potrubia. Filtráciu zabezpečuje vymeniteľná filtračná vložka s filtráciou 5 μm.

8. INŠTALÁCIA

Akýkoľvek zásah do kompresora - demontáž a montáž jeho častí môže vykonávať len vyškolený oprávnený pracovník na zariadení odpojenom od elektrickej siete a pri predchádzajúcom znížení tlaku v pneumatickom rozvode na nulovú hodnotu

8.1. INŠTALÁCIA KJF-1, KJFR-1

Montáž KJF-1, KJFR-1 na skrinku kompresora (Obr.1)

1. **Odpojiť prívodnú šnúru kompresora od elektrickej energie a vypustiť stlačený vzduch zo vzdušníka**.
2. Odpojiť pôvodnú výstupnú hadicu z výstupu vzduchu zo vzdušníka (A)
3. Podľa Obr. 1 do zadnej steny skrinky (ak nie sú vytvorené) vyvŕtať otvory (6xØ4,2mm) pre uchytenie chladiča / filtra (filter reglátora)
4. Chladič (1) a filter/ resp.filter regulátor (2) fixovať k skrinke pomocou pribaleného spojovacieho materiálu 5,6.
5. Na výstup vzdušníka (A) pripojiť hadicu vstupnú (3).

6. Pre DK50- 10 S namontovať na jeden koniec vstupnej hadice spojku (9).
7. Uložiť skrinku na kompresor alebo kompresor do skrinky (podľa typu kompresora).
8. Na vstup do chladiča (B) pripojiť voľný koniec vstupnej hadice (3).
9. Na výstup z chladiča (C) pripojiť hadicu spojovaciu (4).
10. Na vstup do filtra / filter reguátora (D) pripojiť voľný koniec hadice spojovacej (4).

11. Na výstup z filtra / filter regulátora (E) pripojiť pôvodnú výstupnú hadicu (8). Pre DK50-10S namontovať na výstup regulátora pred pripojením výstupnej hadice nástavec valcový (10). Závitový spoj utesnit anaerobnym lepidlom, alebo tesniacou páskou (nie je súčasťou dodávky).
12. Prepojiť odvod kondenzu z filtra (F) hadičkou (7) so zbernou nádobou (nie je súčasťou dodávky) na zachytávanie kondenzátu alebo priamo s odpadovým potrubím.
13. Skontrolovať spoje.
14. Pripojiť kompresor pomocou hadice výstupnej (8) ku spotrebiču vzduchu.
15. Zapojiť prívodnú šnúru elektrickej energie.
16. Preveriť tesnosť pneumatického rozvodu pri prevádzkovom tlaku.

Obr. 1

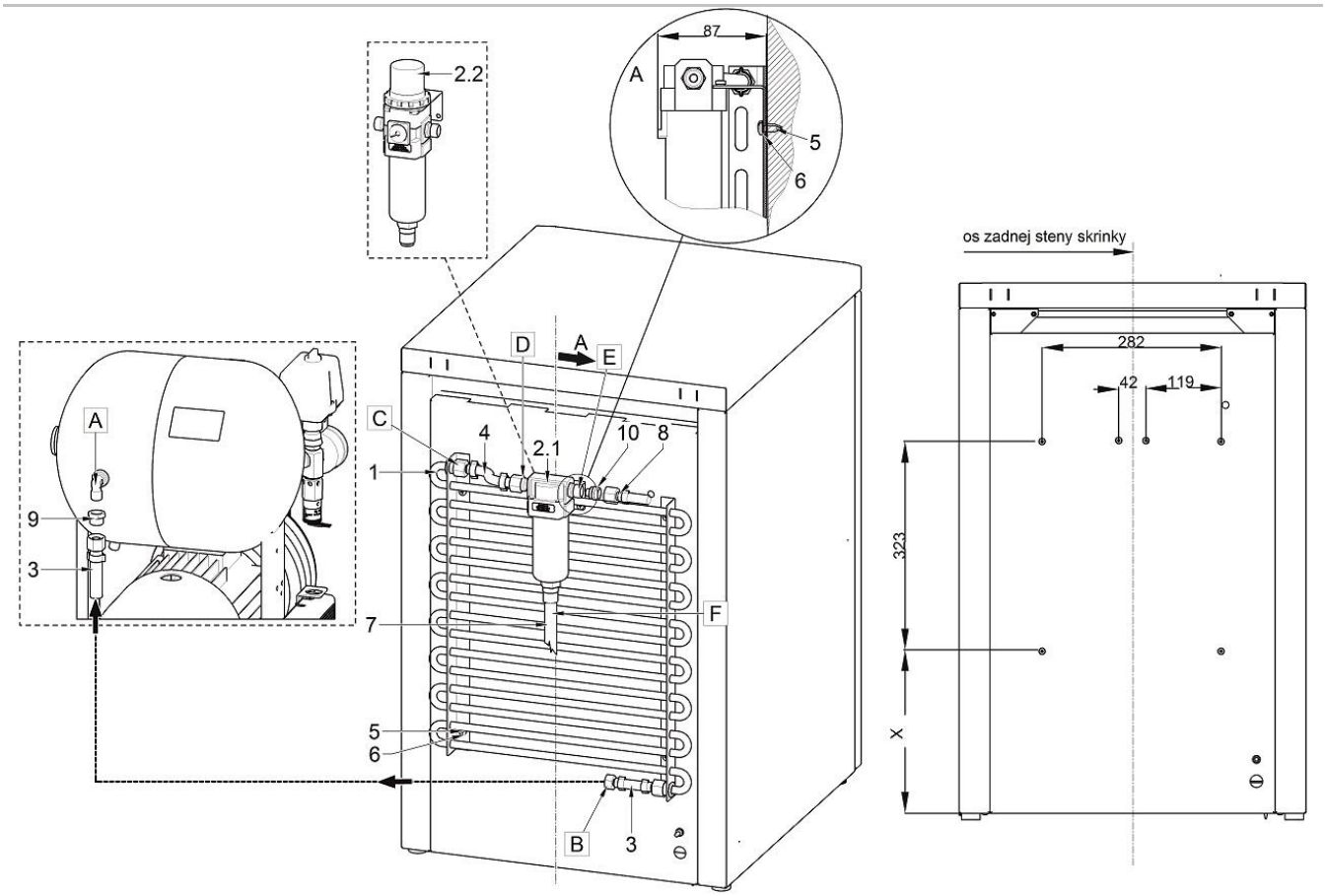

x /mm/	Kompresor
100	DK50S, DK50-10S, DK50 FS
240	DK50 PLUS S, DUO, DUO 2V, DUO2

LEGENDA Obr.1					
Poz.	Názov	Obj.číslo	Poz.	Názov	Obj.číslo
1	Chladič	024000165-000	9	Redukcia	025500163-000
2.1	Filter	604021627-000	10	Nástavec valcový	024002983-000
2.2*	Filter regulátor	604021650-000	A	Výstup vzduchu zo vzdušníka	
3	Hadica vstupná (L=1100 mm)	603021630-000	B	Vstup vzduchu do chladiča	
4	Hadica spojovacia (L= 500 mm)	604021623-000	C	Výstup vzduchu z chladiča	
5	Skrutka 4,8x16-DIN 7981C	041000074-000	D	Vstup vzduchu do filtra	
6	Podložka pružná Ø5,1-DIN127	043000005-000	E	Výstup vzduchu z filtra / filter regulátora	
7	Hadička na odvod kondenzátu	062000730-000	F	Výpust kondenzátu	
8	Hadica výstupná				

*) – Platí pre art.č. 450001011-002

Po montáži zariadenie umiestniť tak aby medzi stenou a KJF bola vzdialenosť min. 100 mm.

8.2. INŠTALÁCIA KJF-2,KJFR-2

Montáž KJF-2 ,KJFR-2 na skrinku kompresora (Obr.2)

1. **Odpojiť prívodnú šnúru kompresora od elektrickej energie a vypustiť stlačený vzduch zo vzdušníka**.
2. Odpojiť pôvodnú výstupnú hadicu z výstupu vzdušníka (A).
3. Podľa Obr.2 do zadnej steny skrinky (ak nie sú vytvorené) vyvŕtať otvory (6xØ4,2mm) pre uchytenie chladičov / filtra.
4. Chladiče (1) fixovať k skrinke pomocou pribaleného spojovacieho materiálu : 7,9.
5. Filter (2) k skrinke fixovať pomocou pribaleného spojovacieho materiálu: 5,6.
6. Na výstup zo vzdušníka (A) pripojiť vstupnú hadicu (3).
7. Uložiť skrinku na kompresor alebo kompresor do skrinky (podľa typu kompresora).
8. Na vstup do chladičov (B) pripojiť voľný koniec vstupnej hadice (3).
9. Na výstup chladičov (C) pripojiť spojovaciu hadicu (4).
10. Na vstup do filtra/filter regulatora (D) pripojiť voľný koniec spojovacej hadice (4).
11. Na výstup z filtra/filter regulátora (E) pripojiť pôvodnú výstupnú hadicu (11).
12. Prepojiť odvod kondezu (F) z filtra hadičkou (10) so zbernou nádobou (nie je súčasťou dodávky) na zachytávanie kondenzátu alebo priamo s odpadovým potrubím.
13. Skontrolovať spoje.
14. Pripojiť kompresor pomocou výstupnej hadice (11) ku spotrebiču vzduchu.
15. Zapojiť prívodnú šnúru elektrickej energie.
16. Preveriť tesnosť pneumatického rozvodu pri prevádzkovom tlaku.

Obr. 2

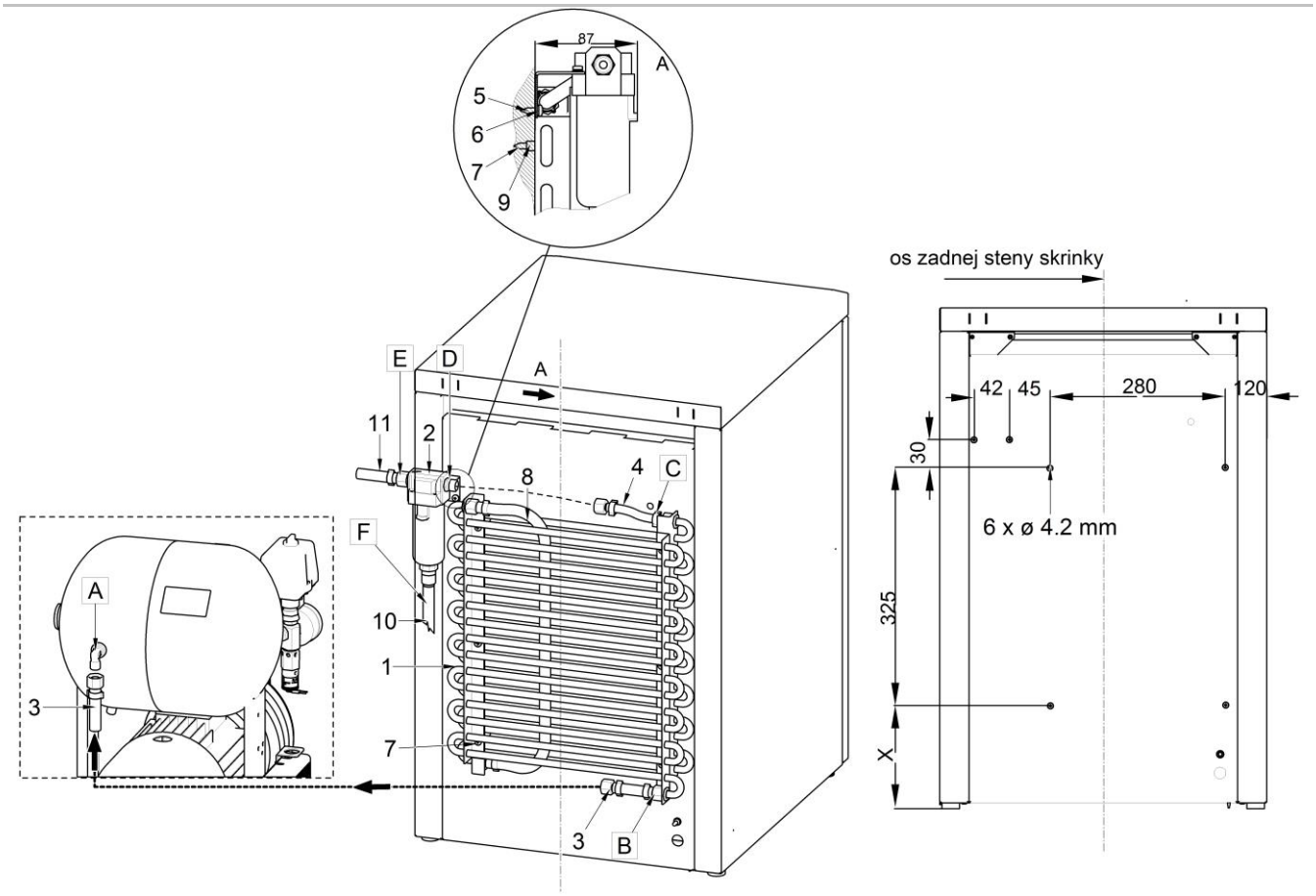

x /mm/	Kompresor
100	DK50S, DK50-10S, DK50 FS
240	DK50 PLUS S, DK50 2VS, DUO, DUO 2V, DUO 2

LEGENDA Obr.2					
Poz.	Názov	Obj.číslo	Poz.	Názov	Obj.číslo
1	Chladiče	603021648-000	10	Hadička na odvod kondenzátu	062000730-000
2	Filter	604021627-000	11	Hadica výstupná	-
3.1 *	Hadica vstupná (L = 1100 mm)	604021622-000			
3.2	Hadica vstupná (L = 1100 mm)	603021630-000	A	Výstup vzduchu zo vzdušníka	
4	Hadica spojovacia (L = 500 mm)	604021623-000	B	Vstup vzduchu do chladičov	
5	Skrutka 4,8x16/DIN 7981C	041000074-000	C	Výstup vzduchu z chadičov	
6	Podložka pružná Ø5,1-DIN127	043000005-000	D	Vstup vzduchu do filtra	
7	Skrutka do plechu 4,8x50-DIN7504	041000573-000	E	Výstup vzduchu z filtra	
8	Hadica prepojovacia (L = 600 mm)	604021649-000	F	Výpust kondenzátu	
9	Rurka	024001552-000			

*) – Platí pre art.č. 450001021-000

Po montáži zariadenie umiestniť tak aby medzi stenou a KJF bola vzdialenosť min. 100 mm

8.3. INŠTALÁCIA KJF-2 PRE KOMPRESORY: DK50 2V/110, 2X2V/110

Montáže KJF-2 na kompresor (Obr.3, Obr.4)

1. **Odpojiť prívodnú šnúru kompresora od elektrickej energie a vypustiť stlačený vzduch zo vzdušníka!**
2. Odpojiť pôvodnú výstupnú hadicu z výstupu vzdušníka (A).
3. Podľa obr.4 do konzoly na vzdušníku vŕtať otvory (2xØ6,5mm) pre uchytenie KJF-2.
4. Fixovať KJF-2 na vzdušník pomocou držiakov a spojovacieho materialu: 5,6,7,8.
5. Na výstup zo vzdušníka (A) pripojiť vstupnú hadicu (3).
6. Na vstup do chladičov (B) pripojiť voľný koniec vstupnej hadice (3).
7. Vstupnú hadicu (3) fixovať pozdĺž konzoly vzdušníka sťahovacím pásikom (12).
8. Na výstup chladičov (C) pripojiť spojovaciu hadicu (9).
9. Na vstup do filtra (D) pripojiť voľný koniec spojovacej hadice (9)
10. Na výstup z filtra (E) pripojiť pôvodnú výstupnú hadicu (11).
11. Prepojiť výpust kondezu (F) z filtra hadičkou (10) so zbernou nádobou (nie je súčasťou dodávky) na zachytávanie kondenzátu alebo priamo s odpadovým potrubím.
12. Skontrolovať spoje.
13. Pripojiť kompresor pomocou výstupnej hadice (11) ku spotrebiču vzduchu a zapojiť prívodnú šnúru elektrickej energie
14. Preveriť tesnosť pneumatického rozvodu pri prevádzkovom tlaku.

Obr. 3

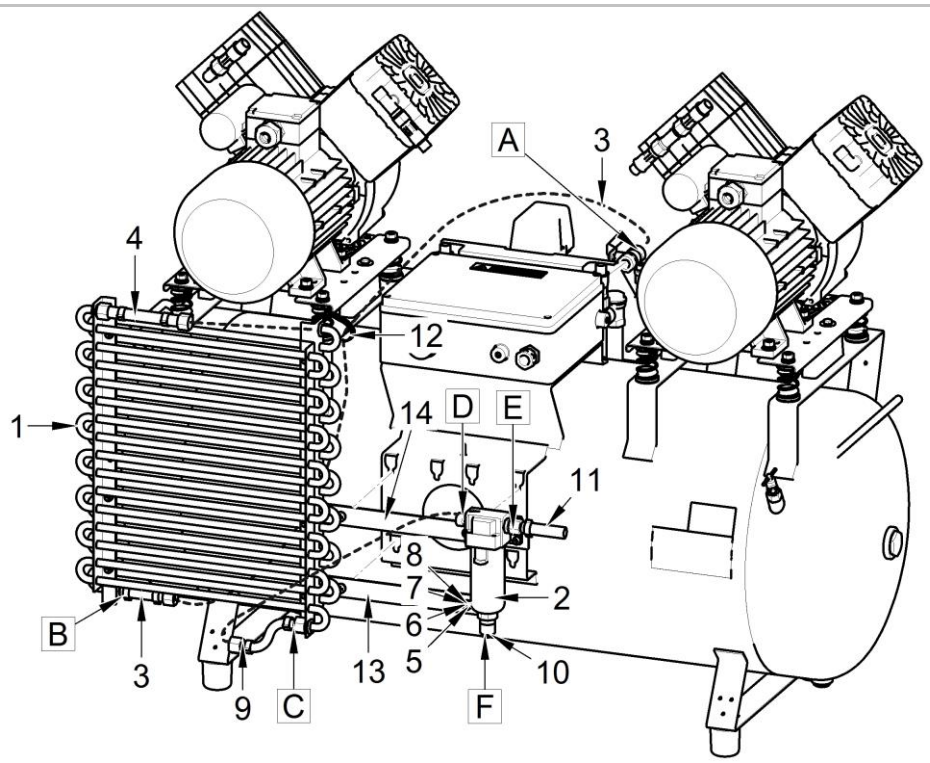

Obr. 4

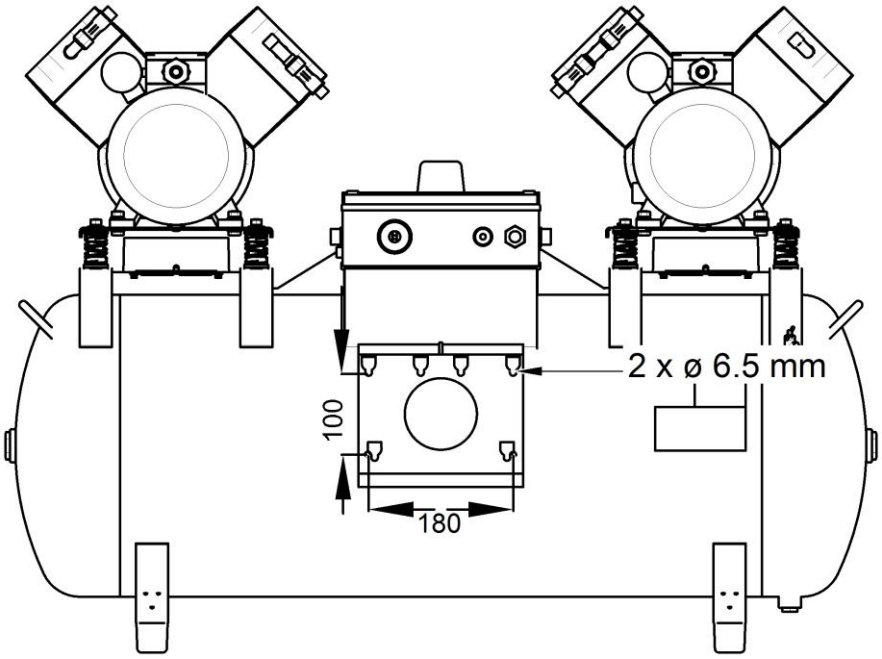

LEGENDA Obr.3					
Poz.	Názov	Obj.číslo	Poz.	Názov	Obj.číslo
1	Chladiče	603021693-000	12	Pásik sťahovací	069000024-000
2	Filter	604021627-000	13	Držiak I	023001115-000
3	Hadica vstupná (L = 1100 mm)	603021630-000	14	Držiak II	023001116-000
4	Hadica prepojovacia (L = 280 mm)	604021694-000	A	Výstup vzduchu zo vzdušníka	
5	Skrutka M6x16-DIN 7985H	041000133-000	B	Vstup vzduchu do chladičov	
6	Podložka presná Ø6,4-DIN125	043000010-000	C	Výstup vzduchu z chadičov	
7	Podložka pružná Ø6,1-STN021740	043000007-000	D	Vstup vzduchu do filtra	
8	Matica M6-DIN934	042000005-000	E	Výstup vzduchu z filtra	
9	Hadica spojovacia (L = 500 mm)	604021623-000	F	Výpust kondenzátu	
10	Hadička na odvod kondenzátu	062000730-000			
11	Hadica výstupná				

Po montáži zariadenie umiestniť tak aby medzi stenou a KJF bola vzdialenosť min. 100 mm.

OBSLUHA

Zariadenie smie obsluhovať len vyškolený personál!

Pri nebezpečenstve odpojiť od siete – vypnúť sieťový vypínač a vytiahnuť sieťovú vidlicu.

Časti kompresora majú horúce povrchové plochy. Pri dotyku existuje nebezpečenstvo popálenia.

Automatické spustenie. Keď tlak v tlakovej nádrži poklesne na zapínací tlak kompresor sa automaticky zapne. Kompresor sa automaticky vypne, keď tlak vo vzdušníku dosiahne hodnotu vypínacieho tlaku.

Pri dlhšom chode kompresora sa zvýši teplota v okolí kompresora nad 40 °C a vtedy sa automaticky zopne chladiaci ventilátor. Po vychladení priestoru pod cca 32 °C sa ventilátor opäť vypne.

9. OBSLUHA VÝROBKU

Zariadenie pracuje spolu s kompresorom samočinne a nevyžaduje pre svoju činnosť žiadnu obsluhu. Vzdušník je potrebné pravidelne odkalovať a zbernú nádobu na kondenzát vyprázdňovať.

10. INTERVALY ÚDRŽBY

Časový interval	Údržba	Kapitola	Vykoná
3 x za týždeň	Vypustiť kondenzát z tlakovej nádoby	11.1	obsluha
3 x za týždeň	Kontrola správnej činnosti automatického vypúšťania kondenzátu		obsluha
1 x za rok alebo po 2000 hodinách	Výmena filtračnej vložky AF30P-060S	11.2	kvalifikovaný odborník

11. ÚDRŽBA VÝROBKU

Pred každou prácou na údržbe alebo oprave kompresor nevyhnutne vypnite a odpojte zo siete (vytiahnuť sieťovú zástrčku).

Na zaistenie správnej činnosti, treba v intervaloch (kap.10) vykonávať nasledujúce činnosti:

11.1. VYPUSTENIE KONDENZÁTU

PRED ZÁSAHOM DO ZARIADENIA JE POTREBNÉ ZNÍŽIŤ TLAK VZDUCHU VO VZDUŠNÍKU NA NULU.

Kontrola automatického vypúšťania kondenzátu z filtra
Pri prevádzke sa zachytený kondenzát automaticky vylučuje z nádobky filtra.
SKONTROLOVAŤ ÚROVEŇ HLADINY KVAPALINY – musí byť pod spodnou časťou filtračnej vložky.

Kontrola funkcie automatického odkalovania (Obr.5):
Otvoriť ventil na vypúšťanie kondenzátu (4) odskrutkovaním doľava
Z odkalovacej nádobky vypustiť malé množstvo kondenzátu.
Ventil uzavrieť zaskrutkovaním doprava - tým sa nastaví automatický režim odkalovania.

Vypustenie kondenzátu z tlakovej nádoby
Skondenzovanú vodu zo vzdušníka je potrebné v predpísaných intervaloch podľa návodu na použitie kompresora vypúšťať !

11.2. VÝMENA FILTRAČNEJ VLOŽKY VO FILTRI / FILTER REGULÁTORE

Povoliť poistku (1) na filtri potiahnutím dolu.
Pootočiť nádobku (2) a vytiahnuť.
Odskrutkovať držiak (3) filtra.
Vymeniť vložku filtra (4), zaskrutkovať držiak filtra.
Nasadiť nádobku filtra a zaistiť otočením, až sa zaistí poistka.

Obr. 5

Filter	Objednávacie číslo	Filtračná vložka	Objednávacie číslo
AF30 F02C 6 A PU	025200276 000	AF 30P-060S 5 μm	025200061-000
AW30-F02CH-A-PU	025100038-000		

VYHĽADÁVANIE PORÚCH A ICH ODSTRÁNENIE

Pred zásahom do zariadenia je potrebné znížiť tlak vzduchu vo vzdušníku na nulu a odpojiť zariadenie od elektrickej siete.

PORUCHA	Možná príčina	Spôsob odstránenia
Na výstupe vzduchu sa objavuje kondenzát	Znečistený automatický odvod kondenzátu- vyčistiť / vymeniť na filtroch	vyčistiť / vymeniť
	Znečistené filtračné vložky filtra alebo filter-regulátora	Znečistené vložky nahradiť novými

12. INFORMÁCIE O OPRAVÁRENSKEJ SLUŽBE

Záručné a mimozáručné opravy zabezpečuje výrobca alebo organizácie a opravárenské osoby, o ktorých informuje dodávateľ.

Upozornenie !
Výrobca si vyhradzuje právo vykonať na prístroji zmeny, ktoré však neovplyvnia podstatné vlastnosti prístroja.

13. LIKVIDÁCIA PRÍSTROJA

- Odpojiť zariadenie od elektrickej siete.
- Vypustiť stlačený vzduch zo vzdušníka otvorením ventilu na vypúšťanie kondenzátu (4) obr.5.
- Zariadenie zlikvidovať podľa miestne platných predpisov.
- Triedenie a likvidáciu odpadu zadať špecializovanej organizácii.
- Časti výrobku po skončení jeho životnosti nemajú negatívny vplyv na životné prostredie.

OBSAH

DŮLEŽITÉ INFORMACE....43
1. SHODA S POŽADAVKY SMĚRNIC EVROPSKÉ UNIE....43
2. URČENÉ POUŽITÍ....43
3. UPOZORNĚNÍ A SYMBOLY....43
4. SKLADOVACÍ A PŘEPRAVNÍ PODMÍNKY....44
5. TECHNICKÉ ÚDAJE....45
6. POPIS VÝROBKU....45
7. POPIS FUNKCE....46
8. INSTALACE....46
OBSLUHA....52
9. OBSLUHA VÝROBKU....52
10. INTERVALY ÚDRŽBY....53
11. ÚDRŽBA VÝROBKU....53
VYHLEDÁVÁNÍ PORUCH A JEJICH ODSTRANĚNÍ....54
12. INFORMACE O SERVISU....54
13. LIKVIDACE PŘÍSTROJE....54

DŮLEŽITÉ INFORMACE

1. SHODA S POŽADAVKY SMĚRNIC EVROPSKÉ UNIE

Tento výrobek je ve shodě s požadavky směrnic MDD 93/42/EHS a při dodržení všech bezpečnostních pokynů je pro určené použití bezpečný.

2. URČENÉ POUŽITÍ

Kondenzační jednotka s filtrem KJF se používá na chlazení a filtraci stlačeného vzduchu bezolejových kompresorů a automatické odloučení zachyceného kondenzátu z nádoby filtru / filtr regulátoru.
KJF lze používat v různých oblastech zdravotnické praxe, v laboratořích, v potravinářském průmyslu a všude tam, kde svými parametry vyhovuje daným požadavkům.

Vzduch kompresoru upravený KJF není vhodný pro připojení k přístrojům pro umělou ventilaci plic.

Jakékoliv použití výrobku nad rámec určeného použití se považuje za nesprávné. Výrobce nemůže nést odpovědnost za jakékoli škody nebo zranění způsobené nesprávným použitím.

3. UPOZORNĚNÍ A SYMBOLY

V návodu k použití, na obalech a na výrobku se pro zvlášť důležité údaje používají následující názvy a symboly:

Všeobecné upozornění

Výstraha

Pozor, nebezpečí úrazu elektrickým proudem

Přečtěte si návod k použití

Dodržujte návod k použití!

Kompresor je ovládán automaticky a může se spustit bez výstrahy.

Pozor! Horký povrch.

Manipulační značka na obalu – KŘEHKÉ

Manipulační značka na obalu – TÍMTO SMĚREM NAHORU

Manipulační značka na obalu – CHRAŇTE PŘED DEŠTĚM

Manipulační značka na obalu – TEPLOTNÍ OMEZENÍ

Manipulační značka na obalu – OMEZENÉ STOHOVÁNÍ

Značka na obalu – RECYKLOVATELNÝ MATERIÁL

Výrobce

4. SKLADOVACÍ A PŘEPRAVNÍ PODMÍNKY

Zařízení je ze závodu zasílán v přepravním obalu. Tento obal chrání výrobek před poškozením při přepravě.

Je-li to možné, používejte při přepravě vždy originální obal. Zařízení přepravujte nastojato, vždy zajištěné přepravní fixací.

Během přepravy a skladování chraňte výrobek před vlhkostí, nečistotami a extrémními teplotami. Zařízení v originálním obalu lze skladovat v teplých, suchých a bezprašných prostorech. Neskladujte v prostorech společně s chemickými látkami.

Je-li to možné, obalový materiál si uschovejte. Pokud to možné není, zlikvidujte obalový materiál v souladu se zásadami ochrany životního prostředí. Přepravní kartón lze přidat ke starému papíru.

Zařízení je zakázáno skladovat a přepravovat mimo definované podmínky, viz níže.

<u>Podmínky okolí při skladování a přepravě</u>

Výrobky je možné skladovat v prostorách a dopravních prostředcích beze stop těkavých chemických látek za následujících podmínek:

Teplota: –25 °C až +55 °C, 24 h až +70 °C
Relativní vlhkost vzduchu**:** 10 % až 90 % (bez kondenzace)

Je-li to možné, obalový materiál si uschovejte. Pokud to možné není, zlikvidujte obalový materiál v souladu se zásadami ochrany životního prostředí. Přepravní kartón lze přidat ke starému papíru.

5. TECHNICKÉ ÚDAJE

Kompresory jsou konstruovány pro prostředí suchých a větraných vnitřních prostor za následujících podmínek:

Teplota: *+5 °C až +40 °C*
Max. relativní vlhkost: *70 %*
Max. absolutní vlhkost *15 g/m^{33}*

		KJF-1, KJFR-1	KJF-2, KJFR-2
Množství vzduchu	Lit.min^{-1}	do 140	do 280
Stupeň ochlazení *	K	≤ 10	≤ 6
Regulace tlaku na výstupu		KJFR-1	KJFR-2
Provozní režim		trvalá - S1	
Max. pracovní tlak	bar	8	
Filtrace	µm	5	
Hmotnosť	kg	3	3,5 (4)**
Automatický odvod kondenzátu		Áno	
Rozmer š x h x v	mm	350x85x431	424x85x460 (615x90x425)**

* Stupeň ochlazení stanovený jako rozdíl teploty na výstupu z filtru, resp. filtru regulátoru a teploty okolí při podmínkách: provozní režim S1, teplota okolí 25-35 °C , RH 50-70 %, pracovní tlak 5-8 bar.
** Platí pro KJF-2 namontovaný do DK50 2x2V/110L

6. POPIS VÝROBKU

Kondenzačná jednotka KJF pozostáva z jedného (KJF-1) alebo dvoch (KJF-2) rúrkových chladičov a filtra s automatickým vypúšťaním kondenzátu.
Verzia KJFR-1 a KJFR-2 umožňuje aj reguláciu tlaku vzduchu.

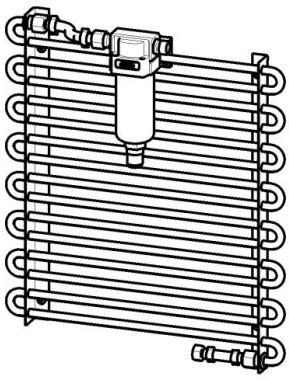

KJF-1, KJF-2

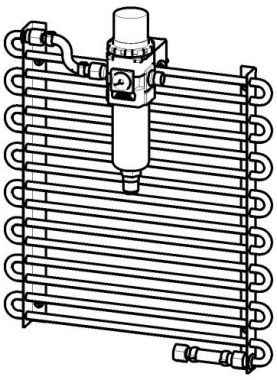

KJFR-1, KJFR-2

Kondenzační jednotka s filtrem KJF je určena pro montáž na skříň kompresorů (viz tab.) nebo k instalaci na stěnu.

Typ	Použití	Stupeň filtrace /µm/	Regulátor tlaku	Číslo sady
KJF-1	DK50 S, DK50-10 S, DK50 FS, DK50 PLUS S, DK50 2VS, DUO , DUO2, DUO 2V	5	ne	450001011-001
KJFR-1			áno	450001011-002
KJF-2	DK50 S, DK50-10 S, DK50 FS,		ne	450001021-000
	DK50 PLUS S, DK50 2VS, DUO , DUO2, DUO 2V,			450001021-001
	DK50 2x2V/110			450001021-002
KJFR-2	DK50 PLUS S DK50 2VS, DUO,DUO2,DUO 2V		áno	450001021-003

7. POPIS FUNKCE

Kondenzace – probíhá samovolnou konvekcí, proto je potřeba ponechat dostatečně velký volný prostor (min. 100 mm od stěny) pro volný pohyb okolního vzduchu.

Odlučování a filtrace – probíhá ve filtru s automatickým vypouštěním kondenzátu a je zapotřebí kondenzát odvádět do vhodné sběrné nádoby nebo přímo do odpadního potrubí. Filtraci zajišťuje vyměnitelná filtrační vložka s filtrací na 5 µm.

8. INSTALACE

Jakýkoli zásah do kompresoru - demontáž a montáž jeho částí - může provádět jen vyškolený oprávněný pracovník na zařízení odpojeném z elektrické sítě a při předchozím snížením tlaku v pneumatickém rozvodu na nulovou hodnotu.

8.1. INSTALACE KJF-1, KJFR-1

Montáž KJF-1, KJFR-1 na skříňku kompresoru (Obr.1)

1. **Odpojte přívodní šňůru kompresoru z napájení a vypusťte stlačený vzduch ze vzdušníku**!
2. Odpojit původní výstupní hadici z výstupu vzduchu ze vzdušníku (A)
3. Podle obr. 1 do zadní stěny skříňky (pokud nejsou vytvořeny) vyvrtat otvory (6xØ4,2 mm) pro uchycení chladiče/filtru (filtru regulátoru)
4. Chladič (1) a filtr, resp. filtr regulátoru (2) upevnit ke skříňce pomocí přibaleného spojovacího materiálu 5,6.
5. Na výstup vzdušníku (A) připojit vstupní hadici (3).
6. V případě DK50-10 S namontujte na jeden konec vstupní hadice spojku (9).
7. Uložit skříňku na kompresor nebo kompresor do skříňky (podle typu kompresoru).
8. Na vstup do chladiče (B) připojit volný konec vstupní hadice (3).
9. Na výstup z chladiče (C) připojit spojovací hadici (4).
10. Na vstup do filtru (filtru regulátoru) (D) připojit volný konec spojovací hadice (4).

11. Na výstup z filtru / filtr regulátoru (E) připojte původní výstupní hadici (8). V případě DK50-10S namontujte na výstup regulátoru před připojením výstupní hadice nástavec válcový (10) a závitový spoj utěsněte anaerobním lepidlem nebo těsnicí páskou (není součástí dodávky).
12. Propojit odvod kondenzátu z filtru (F) hadičkou (7) se sběrnou nádobou (není součástí dodávky) na zachytávání kondenzátu nebo přímo s odpadním potrubím.
13. Zkontrolovat spoje.
14. Připojit kompresor pomocí výstupní hadice (8) ke spotřebiči vzduchu.
15. Zapojit přívodní šňůru elektrické energie.
16. Prověřit těsnost pneumatického rozvodu při provozním tlaku.

Obr. 1

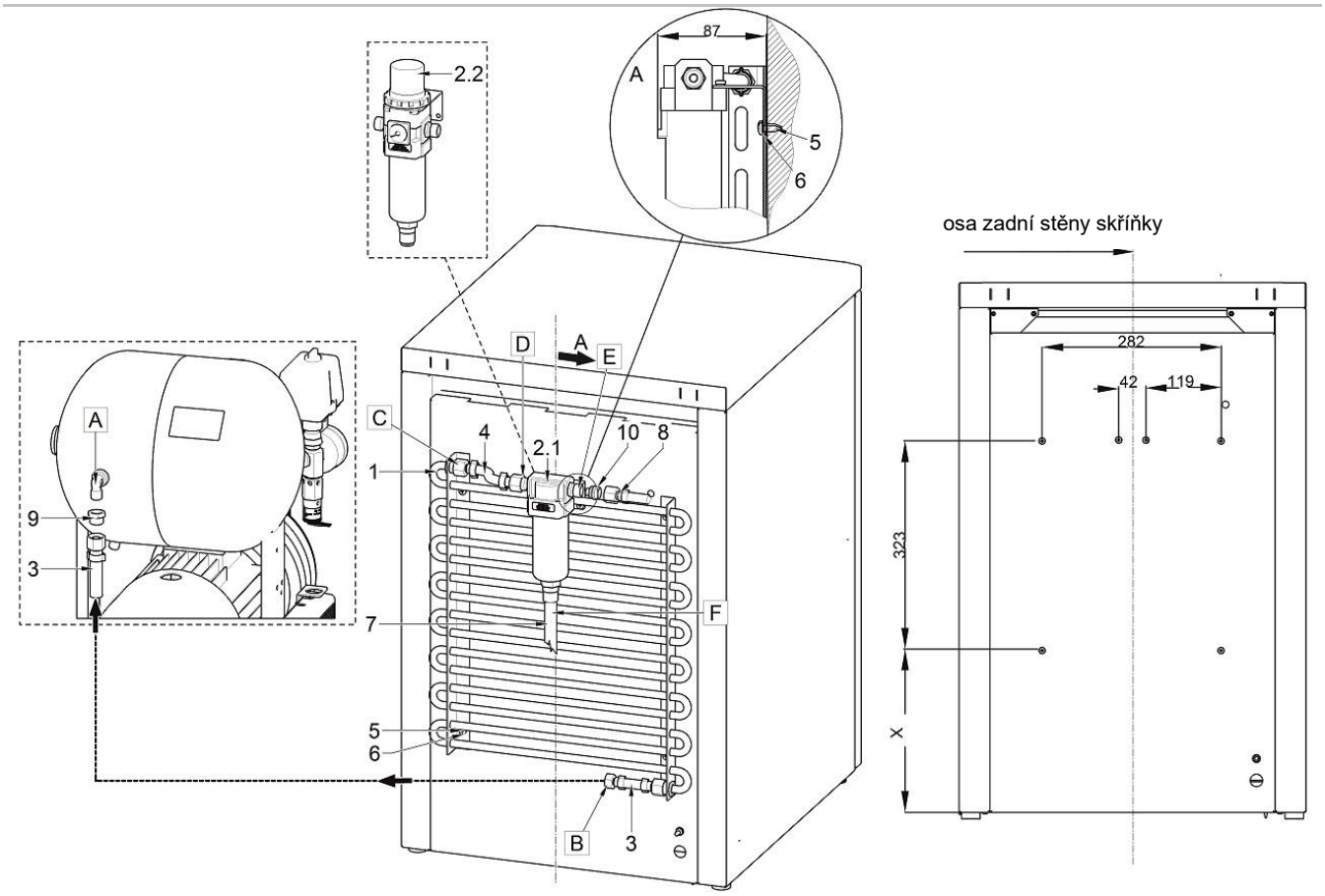

x /mm/	Kompresor
100	DK50S, DK50-10S, DK50 FS
240	DK50 PLUS S, DUO, DUO 2V, DUO2

LEGENDA obr.1					
Poz.	Název	Obj. číslo	Poz.	Název	Obj. číslo
1	Chladič	024000165-000	9	Redukcia	025500163-000
2.1	Filtr	604021627-000	10	Nástavec valcový	024002983-000
2.2*	Filtr regulátoru	604021650-000	A	Výstup vzduchu ze vzdušníku	
3	Hadice vstupní (L = 1100 mm)	603021630-000	B	Vstup vzduchu do chladiče	
4	Hadice spojovací (L = 500 mm)	604021623-000	C	Výstup vzduchu z chladiče	
5	Šroub 4,8x16-DIN 7981C	041000074-000	D	Vstup vzduchu do filtru	
6	Podložka pružná Ø5,1-DIN127	043000005-000	E	Výstup vzduchu z filtru, resp. filtru regulátoru	
7	Hadička na odvod kondenzátu	062000730-000	F	Výpust kondenzátu	
8	Hadice výstupní	-			

*) – Platí pro art.č. 450001011-002

Po montáži zařízení umístit tak, aby mezi stěnou a KJF byla vzdálenost min. 100 mm

8.2. INSTALACE KJF-2, KJFR- 2

Montáž KJF-2, KJFR-2 na skříňku kompresoru (Obr.2)

1. **Odpojte přívodní šňůru kompresoru z napájení a vypusťte stlačený vzduch ze vzdušníku**!
2. Odpojit původní výstupní hadici z výstupu vzduchu ze vzdušníku (A).
3. Podle obr. 2 do zadní stěny skříňky (pokud nejsou vytvořeny) vyvrtat otvory (6xØ4,2 mm) pro uchycení chladiče/filtru.
4. Chladiče (1) upevnit ke skříňce pomocí přibaleného spojovacího materiálu: 7,9.
5. Filtr (2) upevnit ke skříňce pomocí přibaleného spojovacího materiálu: 5,6.
6. Na výstup vzdušníku (A) připojit vstupní hadici (3).
7. Uložit skříňku na kompresor nebo kompresor do skříňky (podle typu kompresoru).
8. Na vstup do chladičů (B) připojit volný konec vstupní hadice (3).
9. Na výstup z chladičů (C) připojit spojovací hadici (4).
10. Na vstup do filtru / filtr regulátoru (D) připojit volný konec spojovací hadice (4).
11. Na výstup z filtru / filtr regulátoru (E) připojte původní výstupní hadici (11).
12. Propojit odvod kondenzátu z filtru (F) hadičkou (10) se sběrnou nádobou (není součástí dodávky) na zachytávání kondenzátu nebo přímo s odpadním potrubím.
13. Zkontrolovat spoje.
14. Připojit kompresor pomocí výstupní hadice (11) ke spotřebiči vzduchu.
15. Zapojit přívodní šňůru elektrické energie.
16. Prověřit těsnost pneumatického rozvodu při provozním tlaku.

Obr. 2

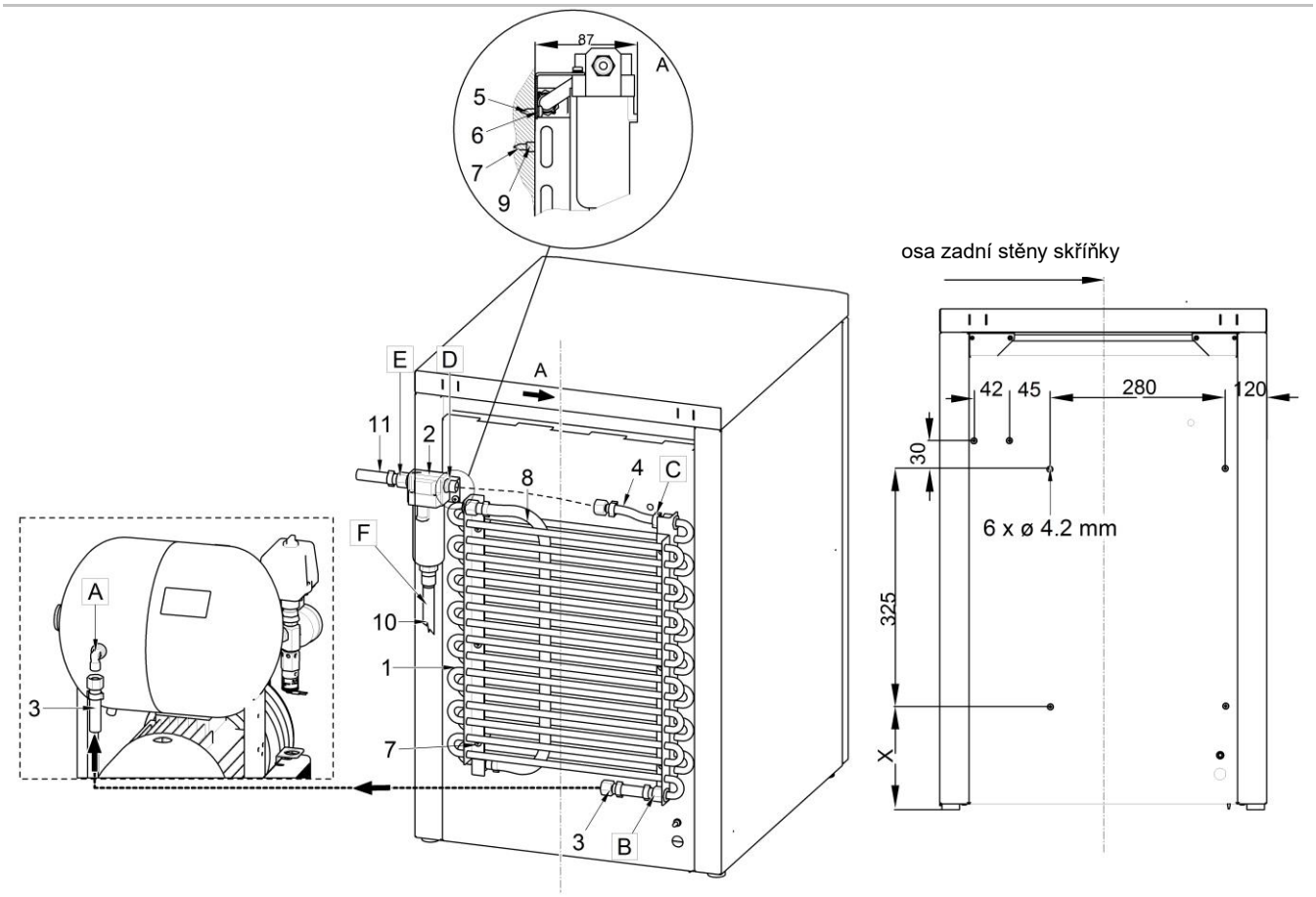

x /mm/	Kompresor
100	DK50S, DK50-10S, DK50 FS
240	DK50 PLUS S, DK50 2VS, DUO, DUO 2V, DUO 2

LEGENDA Obr.2					
Poz.	Názov	Obj.číslo	Poz.	Názov	Obj.číslo
1	Chladiče	603021648-000	10	Hadička na odvod kondenzátu	062000730-000
2	Filtr	604021627-000	11	Hadica výstupní	-
3.1 *	Hadice vstupní (L = 1100 mm)	604021622-000	A	Výstup vzduchu ze vzdušníku	
3.2	Hadice vstupní (L = 1100 mm)	603021630-000			
4	Hadice spojovací (L = 500 mm)	604021623-000	B	Vstup vzduchu do chladičů	
5	Šroub 4,8x16/DIN 7981C	041000074-000	C	Výstup vzduchu z chadičů	
6	Podložka pružná Ø5,1-DIN127	043000005-000	D	Vstup vzduchu do filtru	
7	Šroub do plechu 4,8x50-DIN7504	041000573-000	E	Výstup vzduchu z filtru	
8	Hadice propojovací (L = 600 mm)	604021649-000	F	Výpust kondenzátu	
9	Trubička	024001552-000			

*) – Platí pro art.č. 450001021-000

Po montáži zařízení umístit tak, aby mezi stěnou a KJF byla vzdálenost min. 100 mm

8.3. PRO KOMPRESORY: DK50 2V/110, 2X2V/110

Montáže KJF-2 na kompresor

1. **Odpojte přívodní šňůru kompresoru z napájení a vypusťte stlačený vzduch ze vzdušníku**!
2. Odpojit původní výstupní hadici z výstupu vzduchu ze vzdušníku (A).
3. Podle obr.4 do konzoly na vzdušníku vyvrtat otvory (2xØ6,5mm) pro uchycení KJF-2.
4. Fixovat KJF-2 na vzdušník pomocí držáků a spojovacího materiálu: 5,6,7,8.
5. Na výstup vzdušníku (A) připojit vstupní hadici (3).
6. Na vstup do chladičů (B) připojit volný konec vstupní hadice (3).
7. Vstupní hadici (3) fixovat podél konzoly vzdušníku stahovacím páskem (12).
8. Na výstup z chladičů (C) připojit spojovací hadici (9).
9. Na vstup do filtru (D) připojit volný konec spojovací hadice (9)
10. Na výstup z filtru / filtr regulátoru (E) připojte původní výstupní hadici (11).
11. Propojit odvod kondenzátu z filtru (F) hadičkou (10) se sběrnou nádobou (není součástí dodávky) na zachytávání kondenzátu nebo přímo s odpadním potrubím.
12. Zkontrolovat spoje.
13. Připojit kompresor pomocí výstupní hadice (11) ke spotřebiči vzduchu a zapojit přívodní šňůru elektrické energie
14. Prověřit těsnost pneumatického rozvodu při provozním tlaku.

Obr. 3

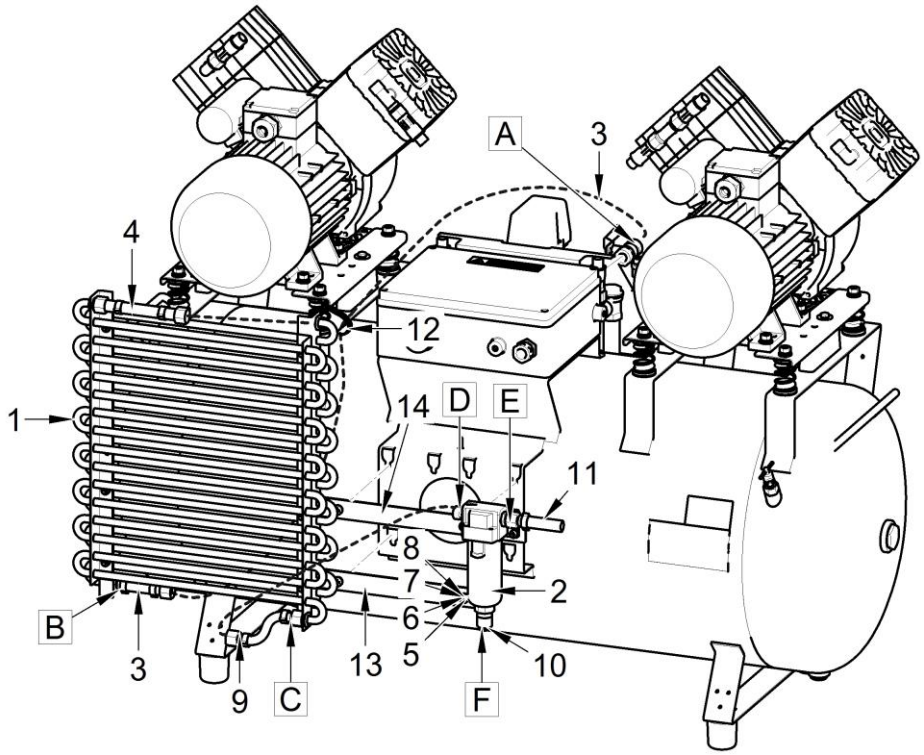

Obr. 4

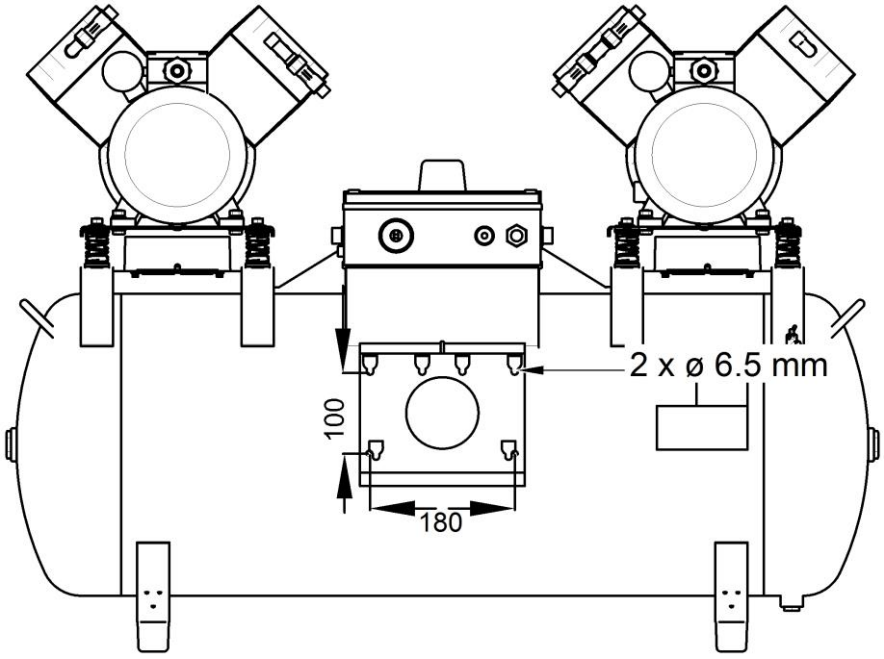

LEGENDA Obr.3					
Poz.	Názov	Obj.číslo	Poz.	Názov	Obj.číslo
1	Chladiče	603021693-000	12	Pásek stahovací	069000024-000
2	Filtr	604021627-000	13	Držák I	023001115-000
3	Hadice vstupní (L = 1100 mm)	603021630-000	14	Držák II	023001116-000
4	Hadice propojovací (L = 280 mm)	604021694-000	A	Výstup vzduchu ze vzdušníku	
5	Šroub M6x16-DIN 7985H	041000133-000	B	Vstup vzduchu do chladičů	
6	Podložka přesná Ø6,4-DIN125	043000010-000	C	Výstup vzduchu z chadičů	
7	Podložka pružná Ø6,1-STN021740	043000007-000	D	Vstup vzduchu do filtru	
8	Matice M6-DIN934	042000005-000	E	Výstup vzduchu z filtru	
9	Hadica spojovací (L = 500 mm)	604021623-000	F	Výpust kondenzátu	
10	Hadička na odvod kondenzátu	062000730-000			
11	Hadice výstupní	-			

Po montáži zařízení umístit tak, aby mezi stěnou a KJF byla vzdálenost min. 100 mm

OBSLUHA

Zařízení smí obsluhovat jen vyškolený personál

Při nebezpečí odpojit ze sítě – vypnout síťový vypínač a vytáhnout síťovou vidlici.

Agregát kompresoru má horké povrchové plochy. Při dotyku hrozí nebezpečí popálení

Automatické spuštění. Když tlak v tlakové nádrži poklesne na zapínací tlak, kompresor se automaticky zapne. Kompresor se automaticky vypne, když tlak ve vzdušníku dosáhne hodnoty vypínacího tlaku.

Během delšího provozu kompresoru se zvýší teplota v jeho okolí nad 40 °C, při této teplotě se automaticky zapne chladicí ventilátor. Po ochlazení prostoru pod cca 32 °C se ventilátor opět vypne.

9. OBSLUHA VÝROBKU

Zariadenie pracuje spolu s kompresorom samočinne a nevyžaduje pre svoju činnosť žiadnu obsluhu. Vzdušník je potrebné pravidelne odkalovať a zbernú nádobu na kondenzát vyprázdňovať.

10. INTERVALY ÚDRŽBY

Časový interval	Údržba	Kapitola	Provede
3× týdně	Vypustit kondenzát z tlakové nádoby	11.1.	obsluha
3 x za týždeň	Kontrola správné činnosti automatického vypouštění kondenzátu		obsluha
1 x za rok nebo po 2000 hodinách	Výměna filtrační vložky AF30P-060S	11.2	kvalifikovaný odborník

11. ÚDRŽBA VÝROBKU

Před každou prací na údržbě nebo opravě kompresor vždy vypněte a odpojte ze sítě (vytáhněte síťovou zástrčku).

Chcete-li zajistit správnou činnost, je třeba v pravidelných intervalech (kap. 10) provádět následující činnosti:

11.1. VYPUŠTĚNÍ KONDENZÁTU

PŘED ZÁSAHEM DO ZAŘÍZENÍ JE POTŘEBA SNÍŽIT TLAK VZDUCHU VE VZDUŠNÍKU NA NULU.

Kontrola automatického vypouštění kondenzátu z filtru
Při provozu se zachycený kondenzát automaticky vylučuje z nádobky filtru.
ZKONTROLOVAT ÚROVEŇ HLADINY KAPALINY – musí být pod spodní částí filtrační vložky.

Kontrola funkce automatického odkalování (obr. 5):
Otevřít ventil na vypouštění kondenzátu (4) odšroubováním doleva.
Z odkalovací nádobky vypustit malé množství kondenzátu.
Ventil uzavřít zašroubováním doprava - tím se nastaví automaticky režim odkalování.

Vypuštění kondenzátu z tlakové nádoby
Zkondenzovanou vodu ze vzdušníku je potřeba v předepsaných intervalech podle návodu na použití kompresoru vypouštět!

11.2. VÝMĚNA FILTRAČNÍ VLOŽKY VE FILTRU / FILTER REGULÁTORE

Povolte pojistku (1) na filtru potáhnutím dolů.
Pootočte nádobku (2) a vyjměte ji.
Odšroubujte držák (3) filtru.
Vyměňte vložku filtru (4), zašroubujte držák filtru.
Nasaďte nádobu filtru a zajistěte ji otočením, dokud nezapadne pojistka.

Obr. 5

Filtr	Objednací číslo	Filtrační vložka	Objednací číslo
AF30 F02C 6 A PU	025200276 000	AF 30P-060S 5 μm	025200061-000
AW30-F02CH-A-PU	025100038-000		

VYHLEDÁVÁNÍ PORUCH A JEJICH ODSTRANĚNÍ

Před zásahem do zařízení je třeba snížit tlak vzduchu ve vzdušníku na nulu a odpojit zařízení od elektrické sítě.

PORUCHA	MOŽNÁ PŘÍČINA	ŘEŠENÍ
Na výstupu vzduchu se objevuje kondenzát	Znečištěný automatický odvod kondenzátu na filtrech	vyčistit / vyměnit
	Znečištěné filtrační vložky filtru nebo filtr regulátoru	Znečištěné vložky nahraďte novými

12. INFORMACE O SERVISU

Záručné a mimozáručné opravy zabezpečuje výrobca alebo organizácie a opravárenské osoby, o ktorých informuje dodávateľ.
Upozornění!
Výrobce si vyhrazuje právo provést na přístroji změny, které však neovlivní podstatné vlastnosti přístroje.

13. LIKVIDACE PŘÍSTROJE

- Odpojit zařízení z elektrické sítě.
- Vypustit stlačený vzduch ze vzdušníku otevřením ventilu na vypouštění kondenzátu (4) obr. 5.
- Zařízení zlikvidovat podle místně platných předpisů.
- Třídění a likvidaci odpadu zadat specializované organizaci.
- Části výrobku po skončení jeho životnosti nemají negativní vliv na životní prostředí.

no text

no text

no text

KJF, KJFR

EKOM spol. s r.o.,
Priemyselná 5031/18, 921 01 PIEŠŤANY, Slovak Republic
tel.: +421 33 7967255, fax: +421 33 7967223
e-mail: ekom@ekom.sk, www.ekom.sk

NP_KJF_8-06-2023
112000086-000